2022 ロイヤルヒル　Satアフタヌーン　BC級女子ダブルス大会　2月26日(土)　本戦結果

上位トーナメント

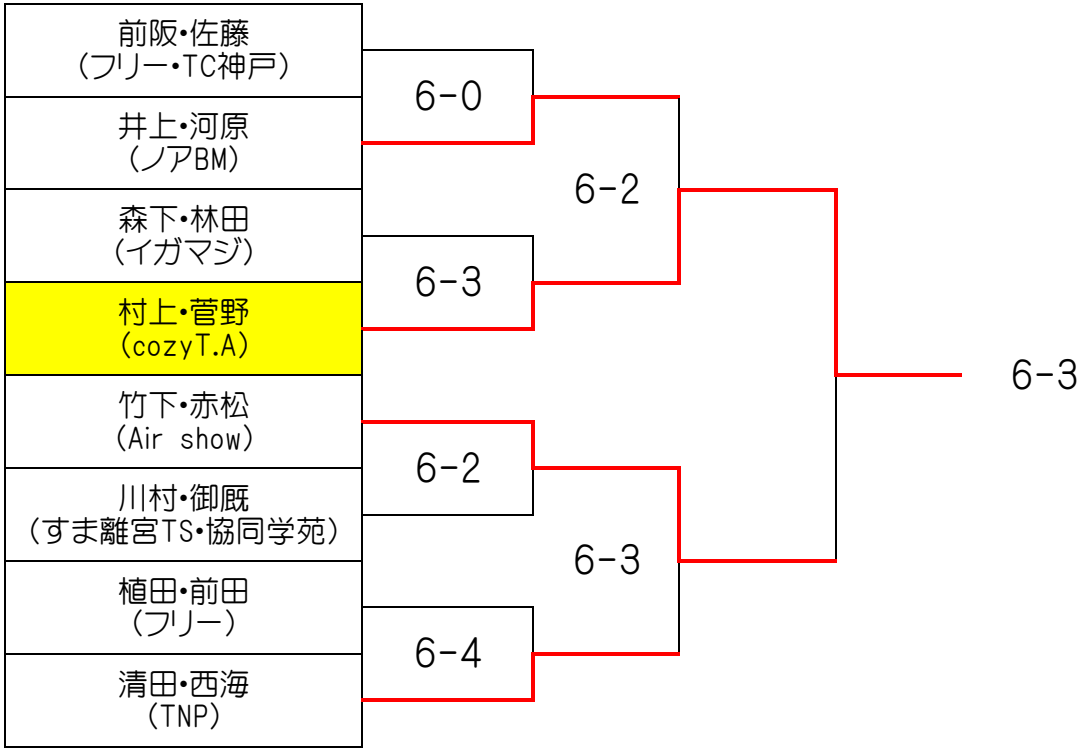
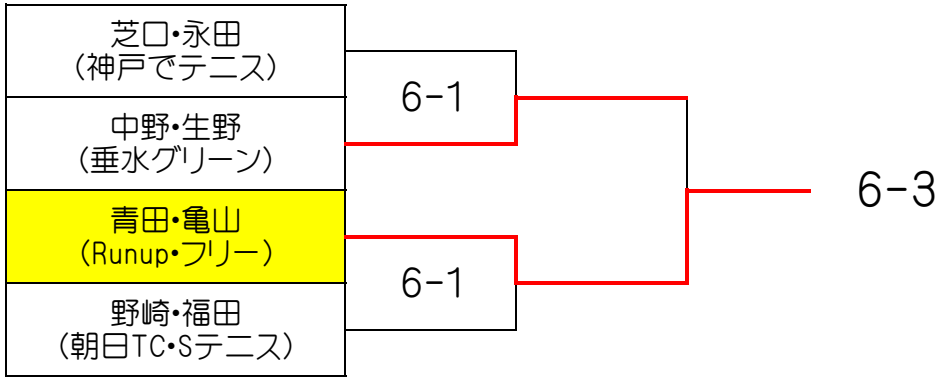
下位トーナメント