2020 Sat　アフタヌーンダブルス　BC級男子ダブルス大会　12月19日(土)

上位トーナメント

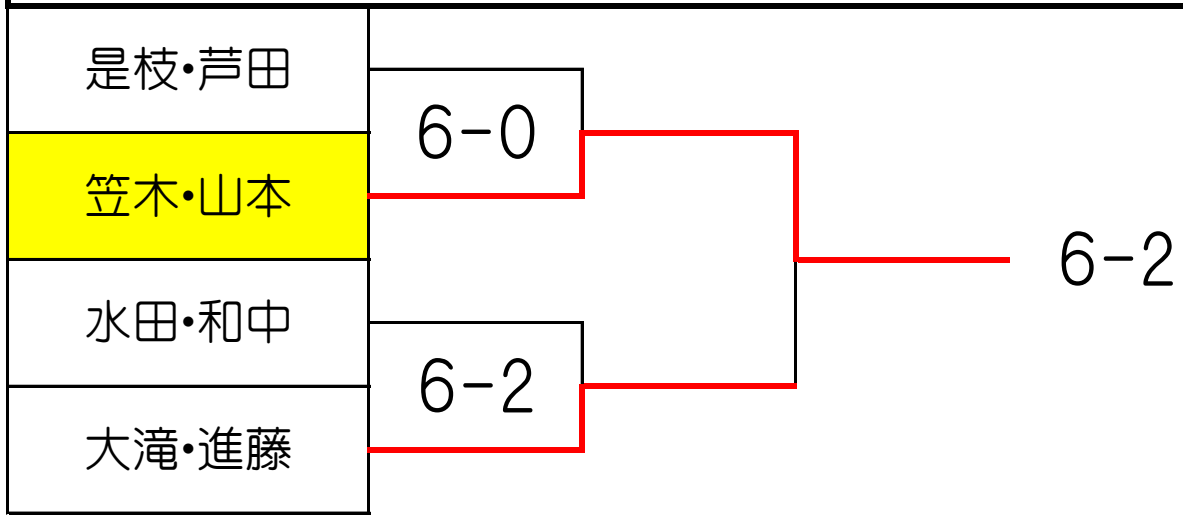
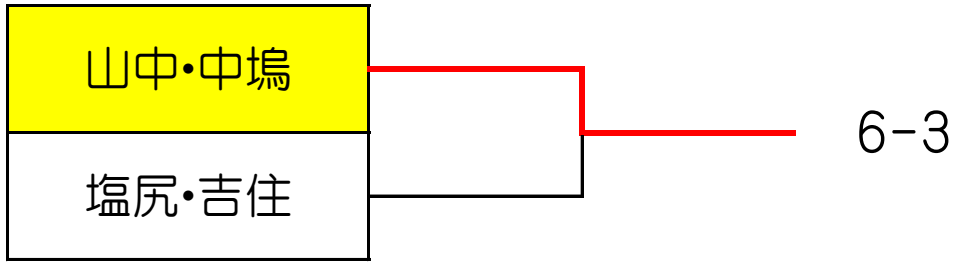
下位トーナメント