2019 土曜日の昼下がり　BC級女子ダブルス大会　7月20日(土)

上位トーナメント

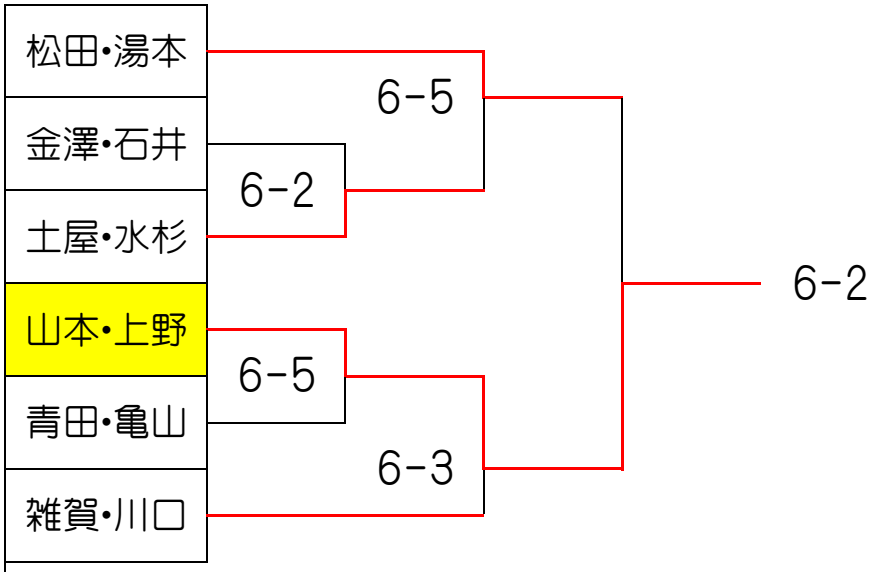
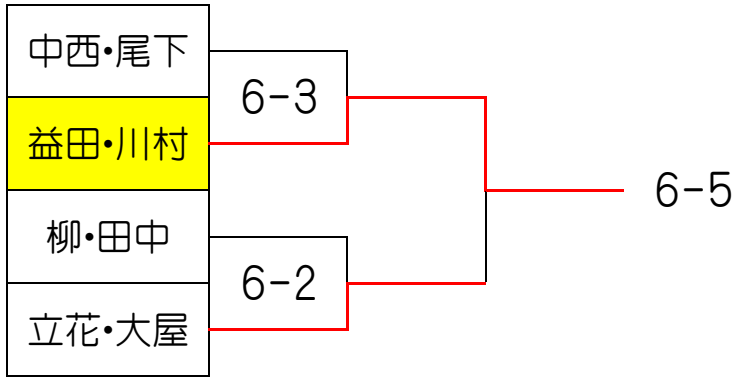
下位トーナメント