決勝トーナメント

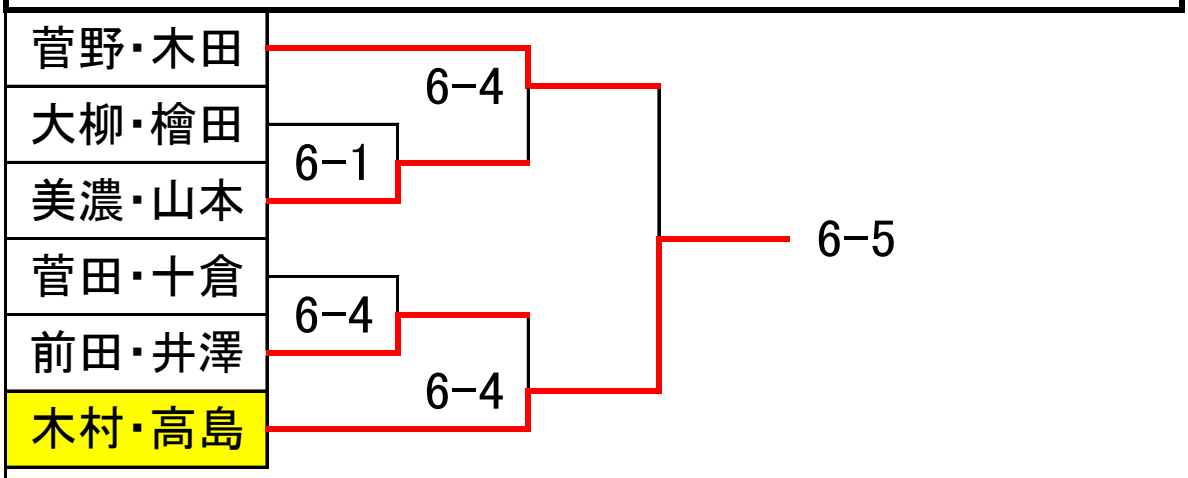
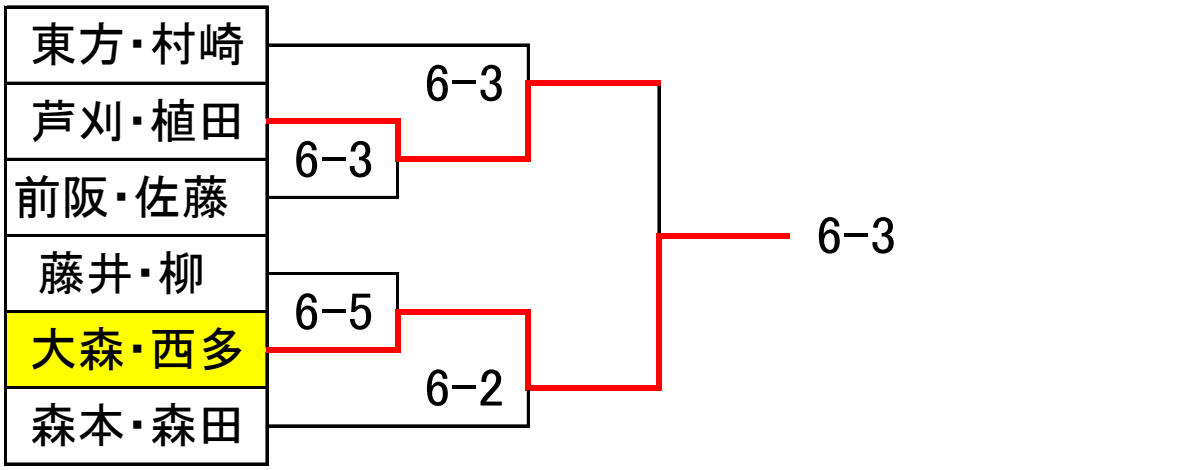
下位トーナメント