2015　お鍋付！！CD級女子ダブルス団体戦　6月23日（火）

Aブロック

				1	2	3	4	順位
9:00	1	ボールは どこに？	原田・大西 中村・塩道		4-6 6-3 5-7	6-5 0-6 7-3		2
9:00	2	エスは ねらわない	吉田・鈴木 坂本・青木	6-4 3-6 7-5			5-6 2-6	3
9:00	3	乾杯cheers!	宮脇・柳 桝田・山本	5-6 6-0 3-7			2-6 6-5 6-8	4
9:00	4	チーム かめかめ	小森・橋本 雲丹亀・細川		6-5 6-2	6-2 5-6 8-6		1

16-

16-

Cブロック

				1	2	3	順位
10:00	1	チーム 孫かめかめ	水谷・松村 濱田・原		4-6 6-5 4-7	6-5 6-1	2
9:00	2	チビチビちゃん	大原・森 丹田・本間	6-4 5-6 7-4		6-1 6-2	1
9:00	3	頑張れ！！トラ子	西川・生頼 木村・白井	5-6 1-6	1-6 2-6		3

Bブロック

				1	2	3	順位
10:00	1	MORI♡ TAKA	平野・森高 林・菊谷		1-6 4-6	3-6 4-6	3
9:00	2	どきどき ツムツム	福原・神原 中手・門脇	6-1 6-4		4-6 5-6	2
9:00	3	トップラン ・ラン・ラン	大瀬・木波本 平田・荒川	6-3 6-4	6-4 6-5		1

上位トーナメント

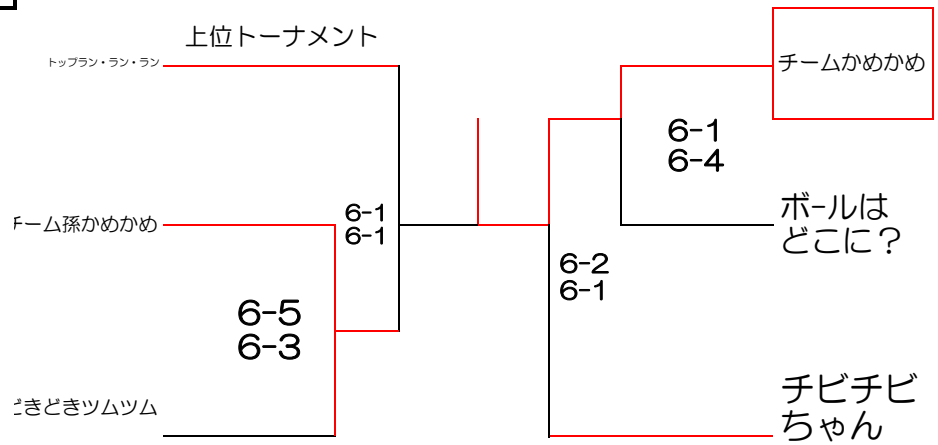

3人リーグ試合進行順	
1試合目	2VS3
2試合目	1試合目敗者VS1
3試合目	1試合目勝者VS1

Tennis Street for all players

インフォメーション

行楽弁当
CD級団体戦8月25日（火）

《注意事項》

1　全試合6ゲーム先取ノーアドバンテージです。　本戦はペアを変えてタイブレークで決定します。
2　試合はセルフジャッジで行ってください。
3　試合前の練習は初戦のみサービス4本です。
4　試合結果は勝者がボールを持って本部までスコアを知らせに来てください。
5　●3人リーグ
　①勝率　②得失ゲーム差　③抽選
6　試合中の怪我、事故に関しましては応急処置はいたしますが、
　その後の責任につきましては負いかねますので悪しからずご了承ください。

リーグの1位と2位がリーグアップです。

今の試合

控え1