5月20日（火）シューズ争奪CD

上位トーナメント

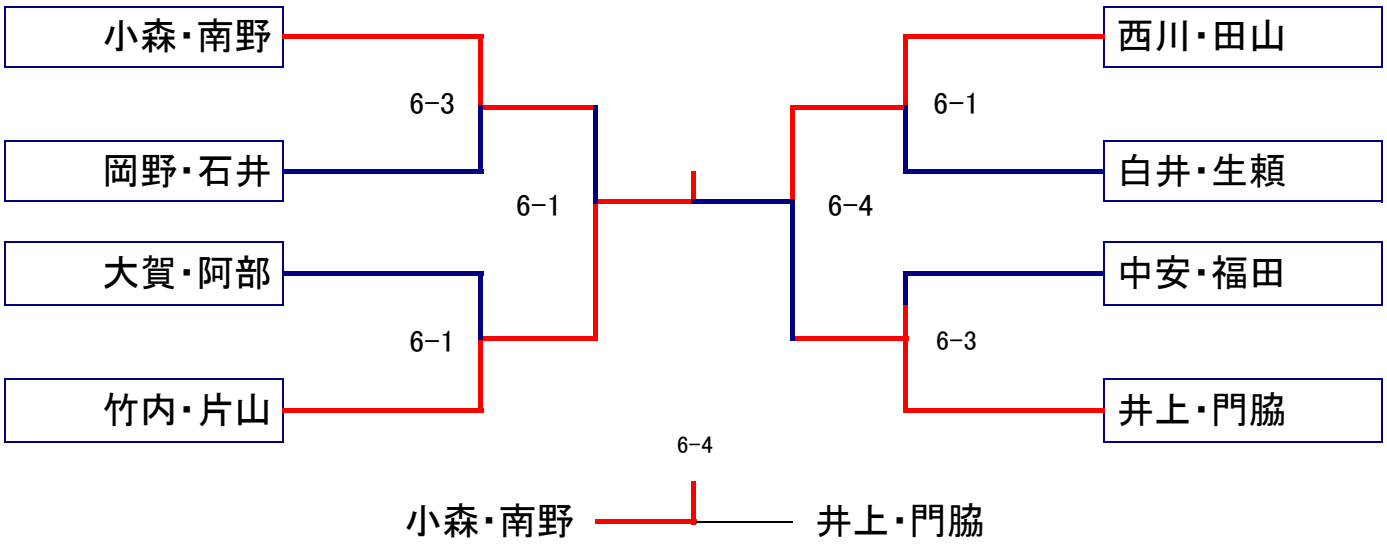

6−4

小森・南野 ―― 井上・門脇
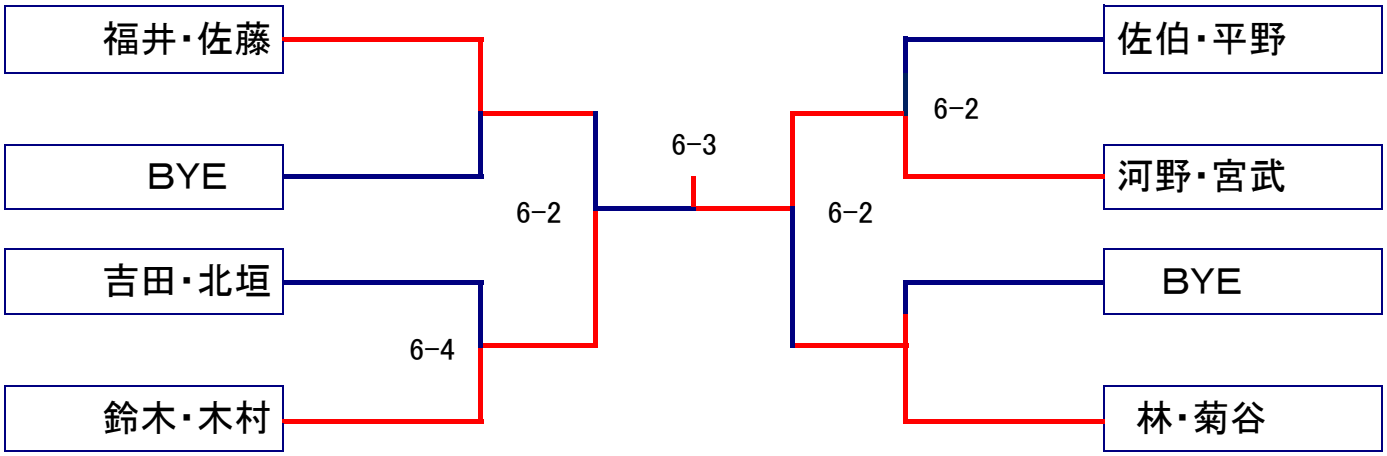
下位トーナメント