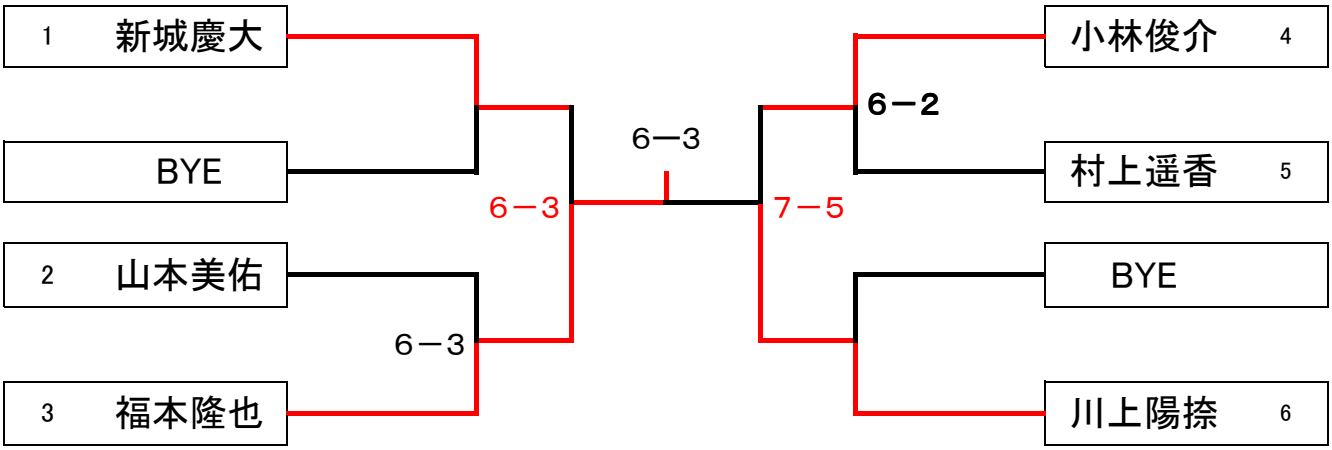1位トーナメント