5月28日(火)お肉BC

1位トーナメント

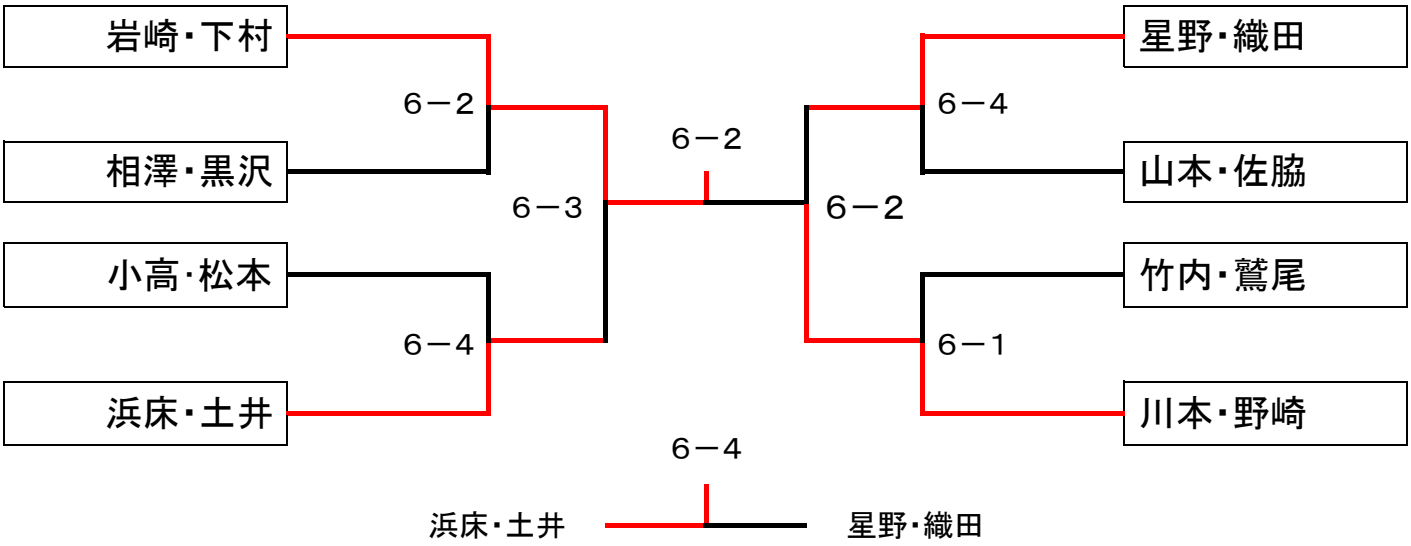

2位トーナメント

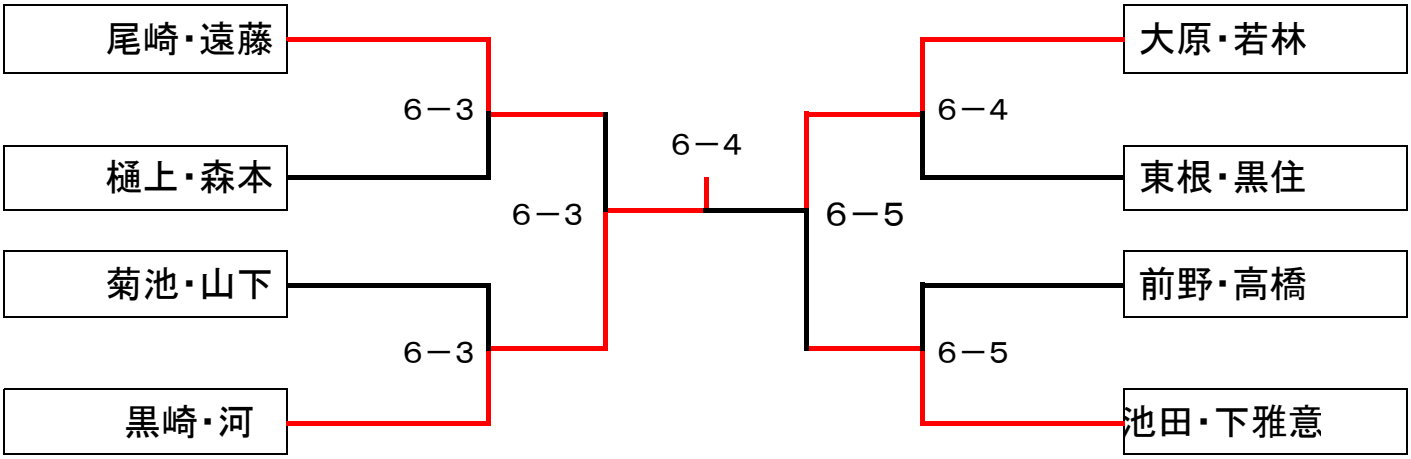
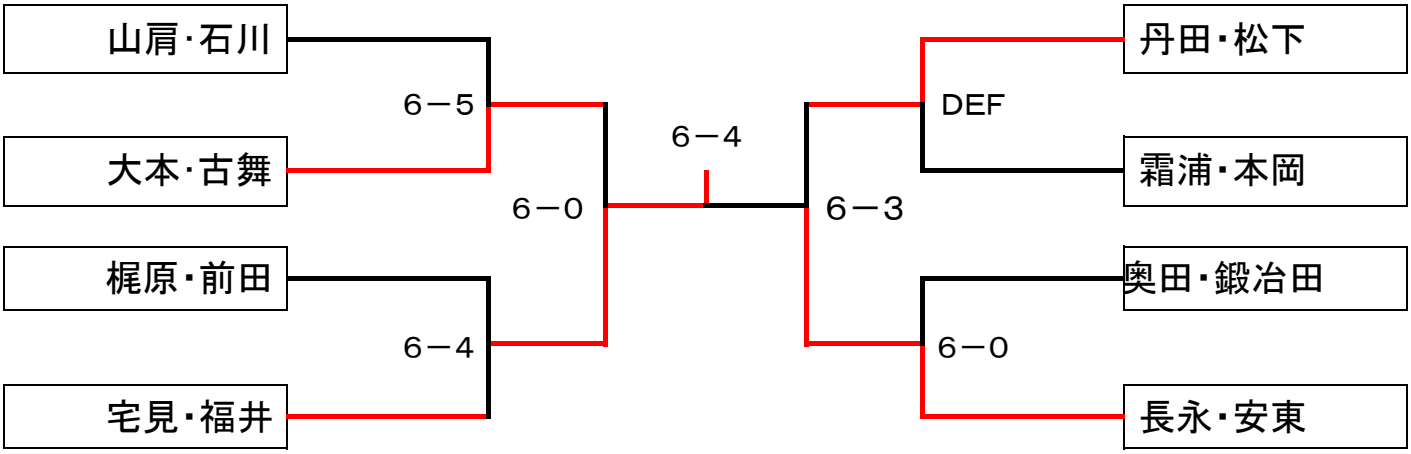
3位トーナメント