２月１９日(火)お肉BC

１位トーナメント

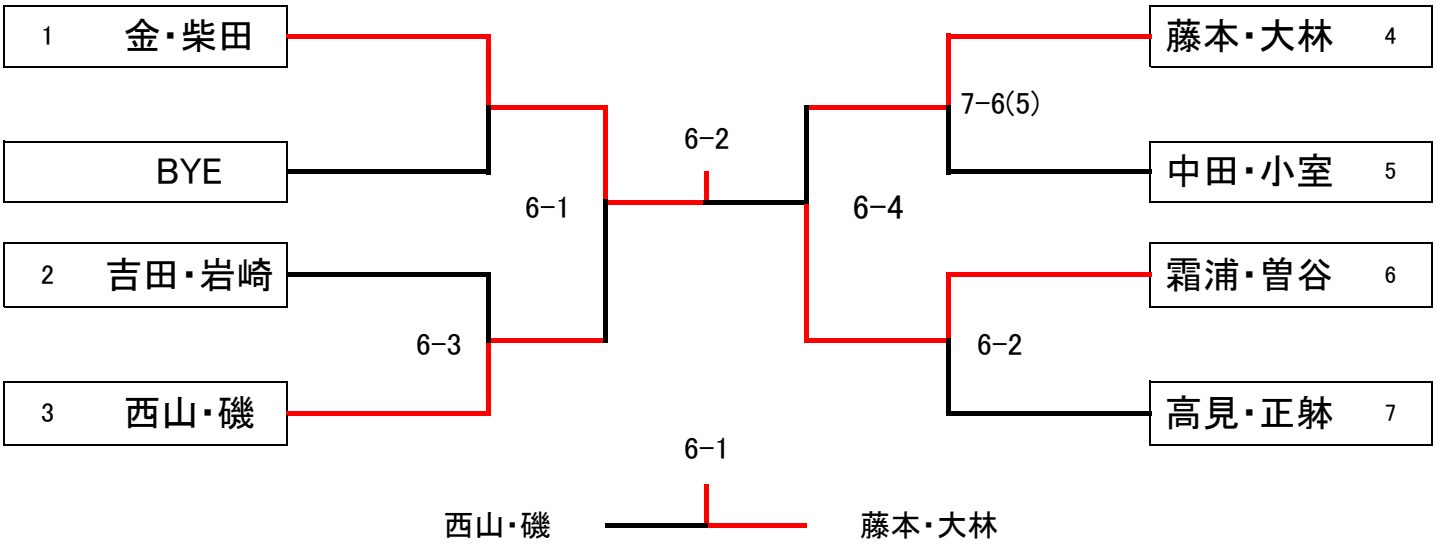

２位トーナメント

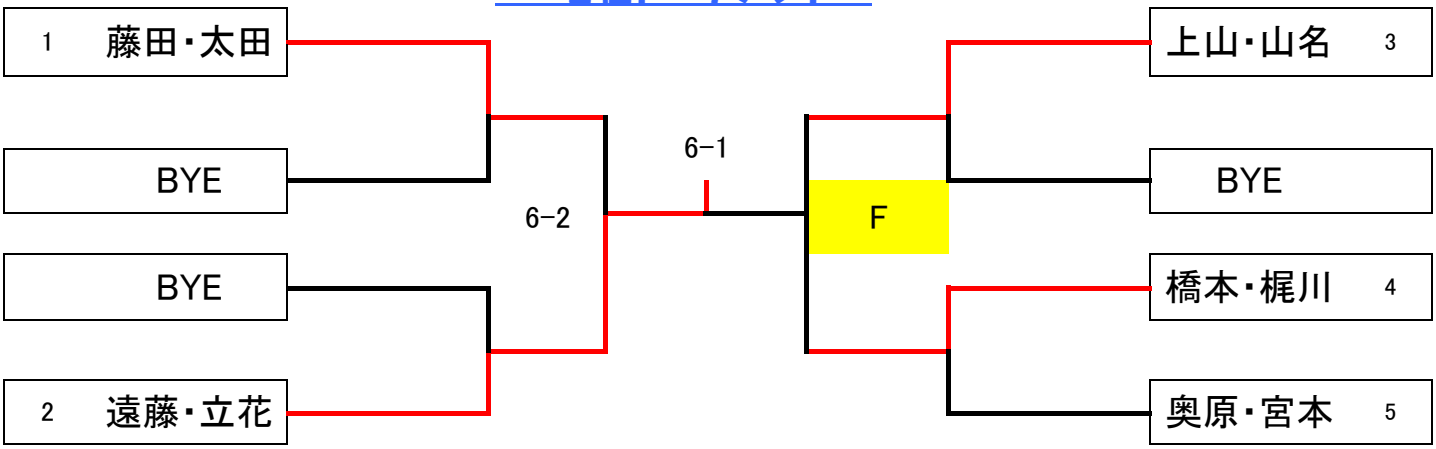
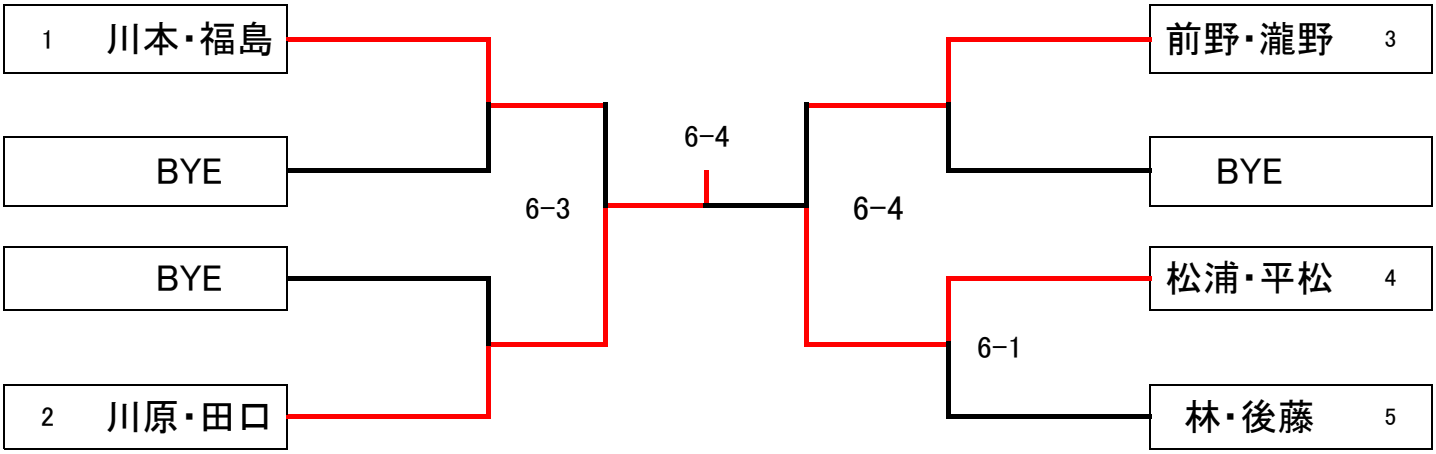
３位トーナメント