1位トーナメント

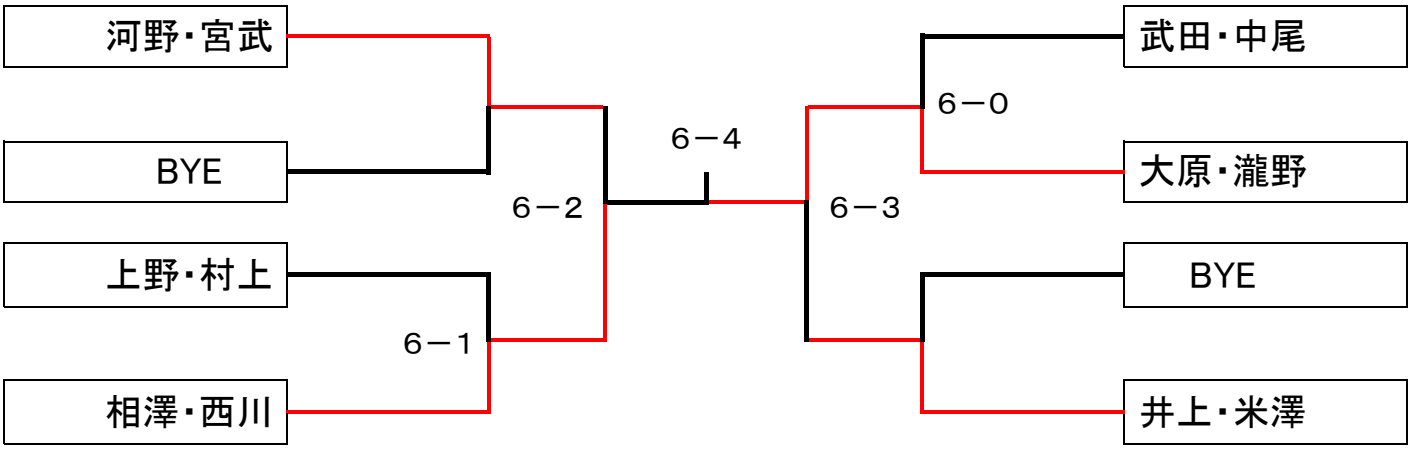
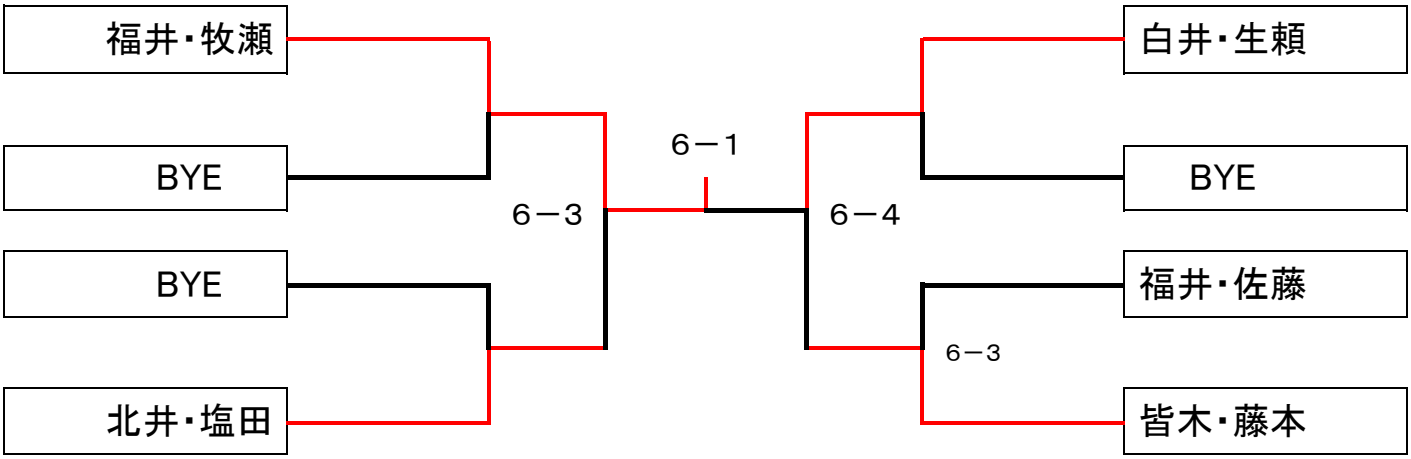
下位トーナメント