2013. 2. 26CD/DE

# 1位トーナメント

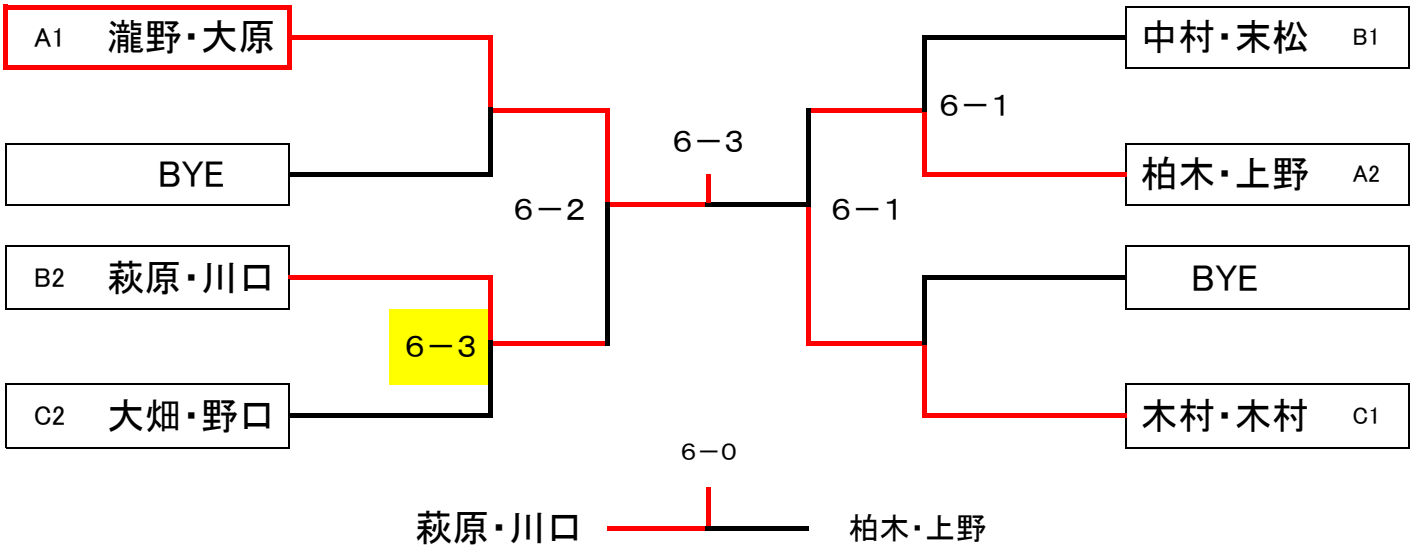

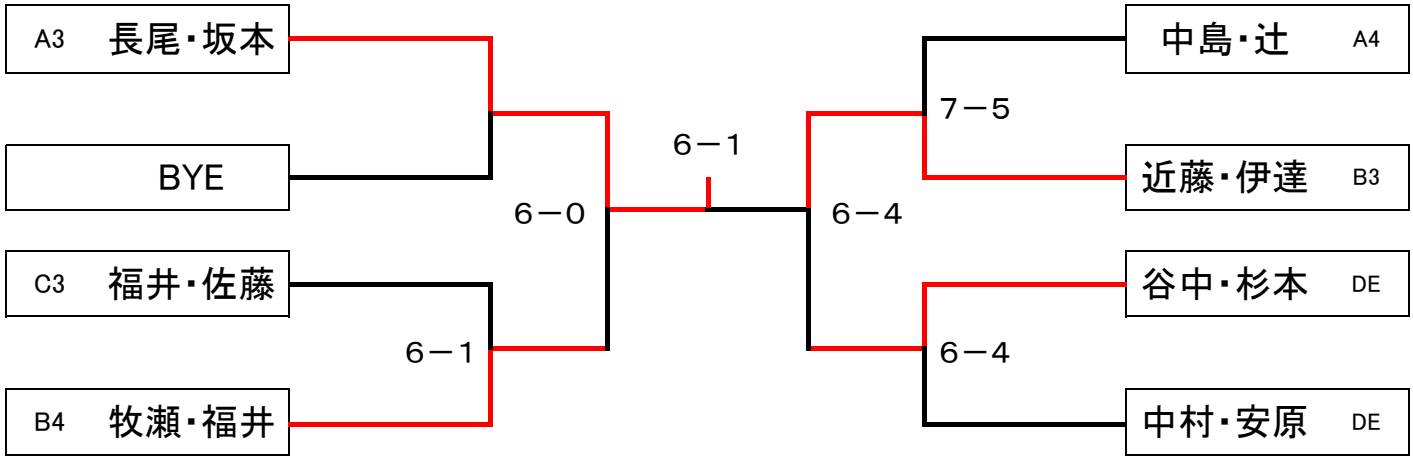
## 下位トーナメント