2月9日(土)BC男子

1位トーナメント

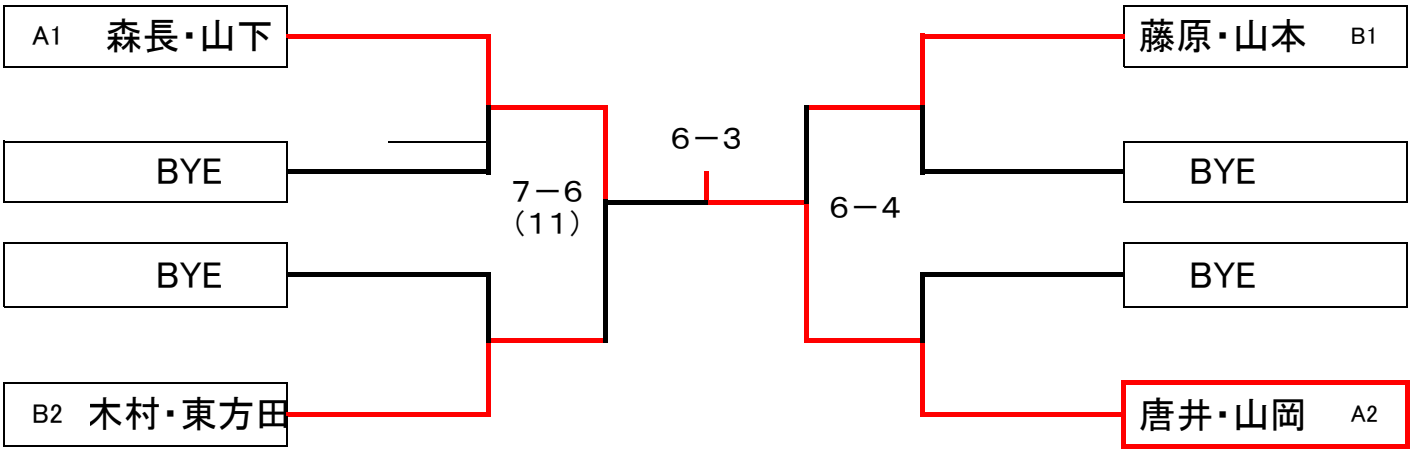
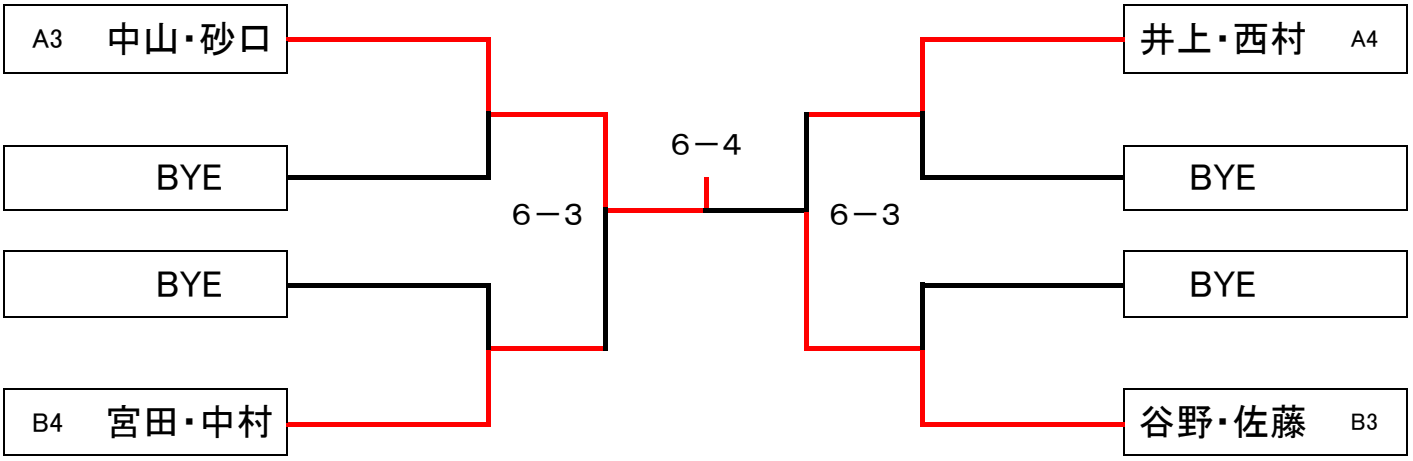
下位トーナメント