1位トーナメント

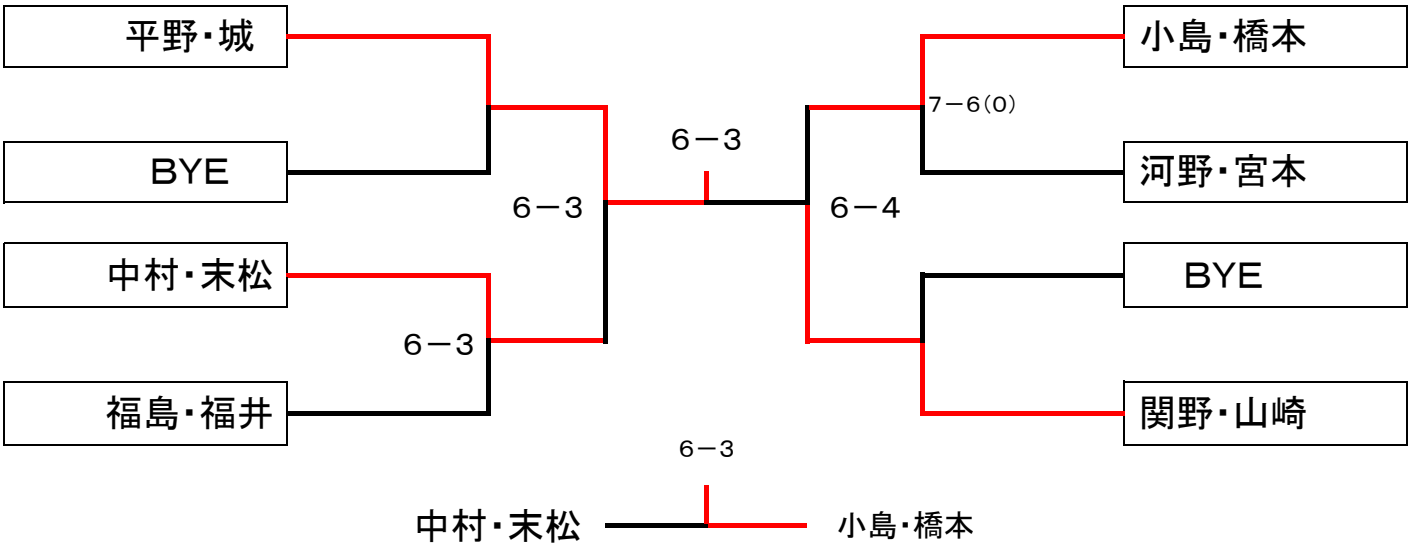
平野・城
BYE
中村・末松
福島・福井
6－3
6－3
6－3
小島・橋本
7－6(0)
河野・宮本
6－4
BYE
関野・山崎

6－3
中村・末松
小島・橋本

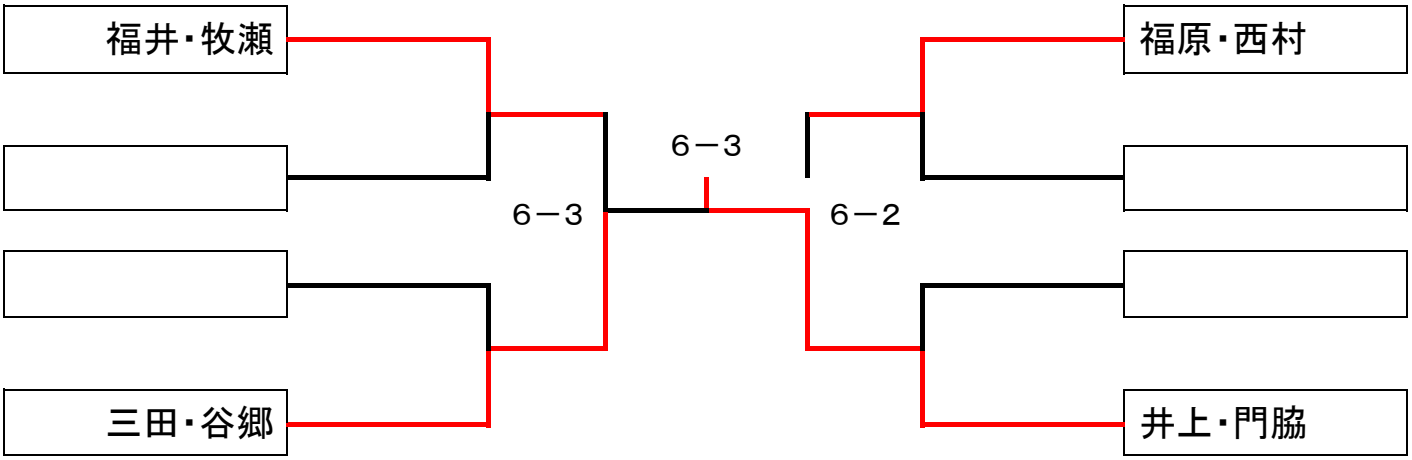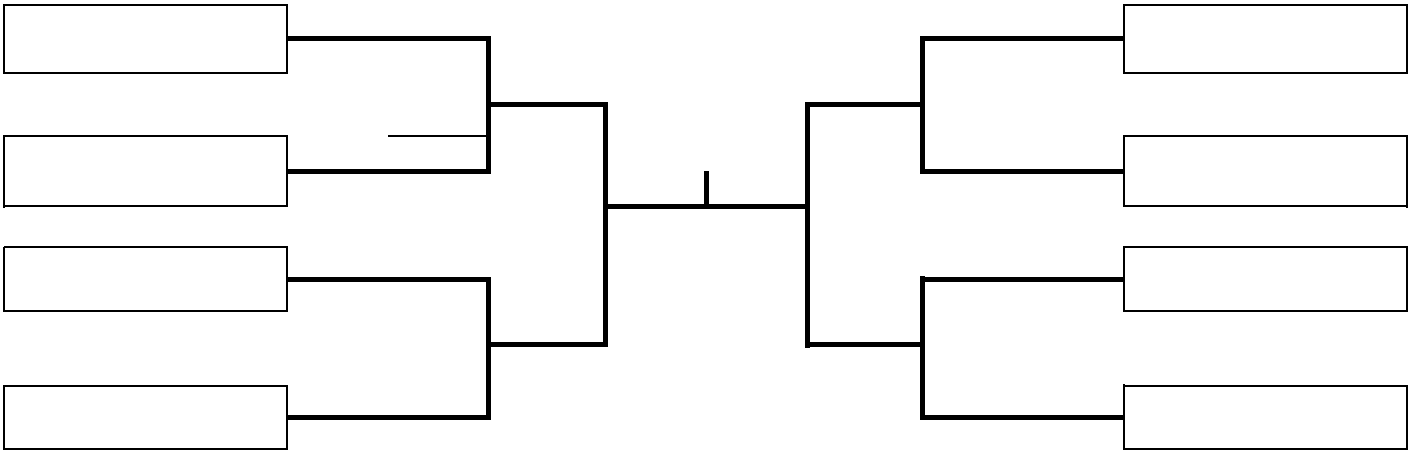
福井・牧瀬
三田・谷郷
6－3
6－3
6－2
福原・西村
井上・門脇