## 本戦トーナメント

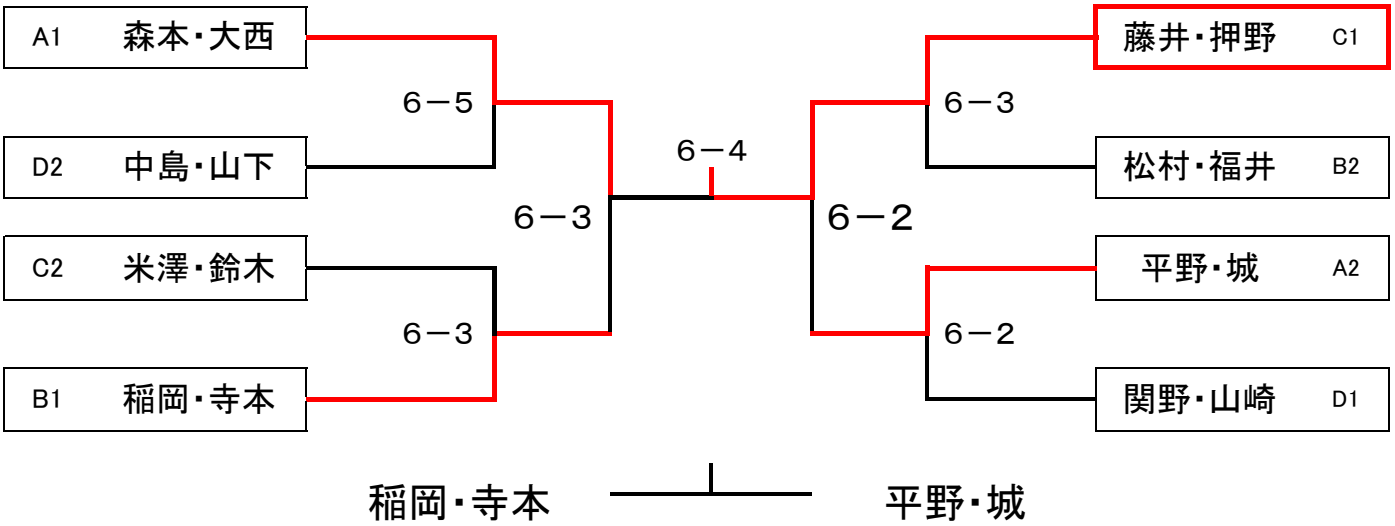

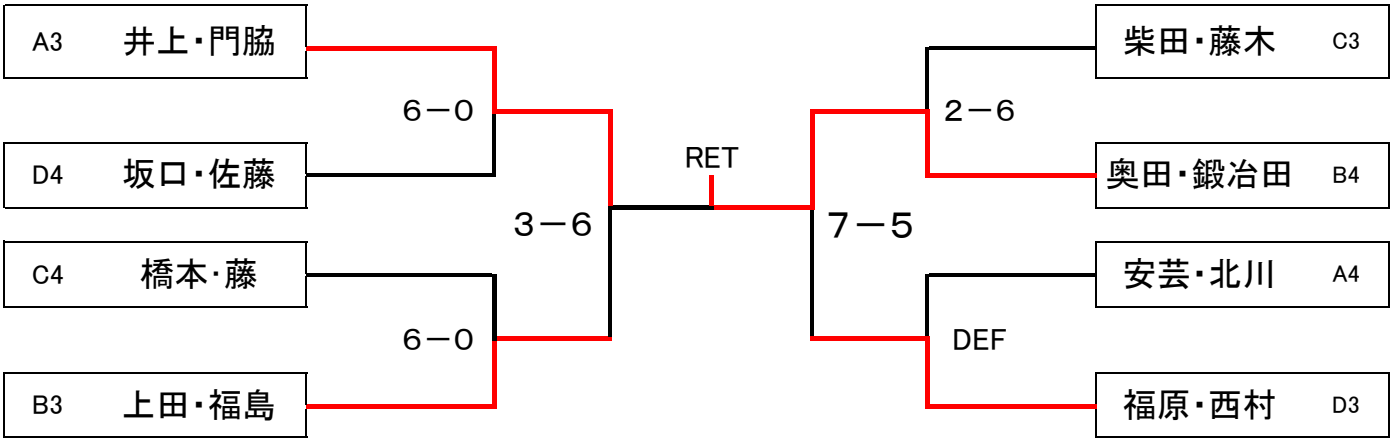
## 下位トーナメント