2月7日(火)シューズBC

1位トーナメント

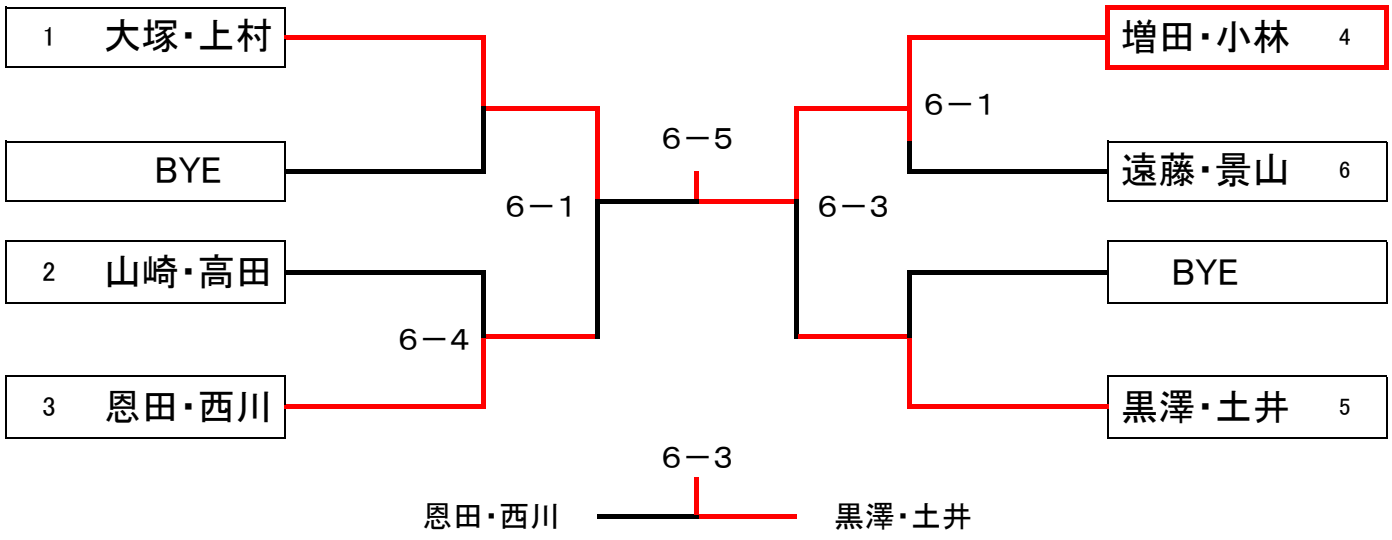

6－3

恩田・西川 ― 黒澤・土井

2位トーナメント

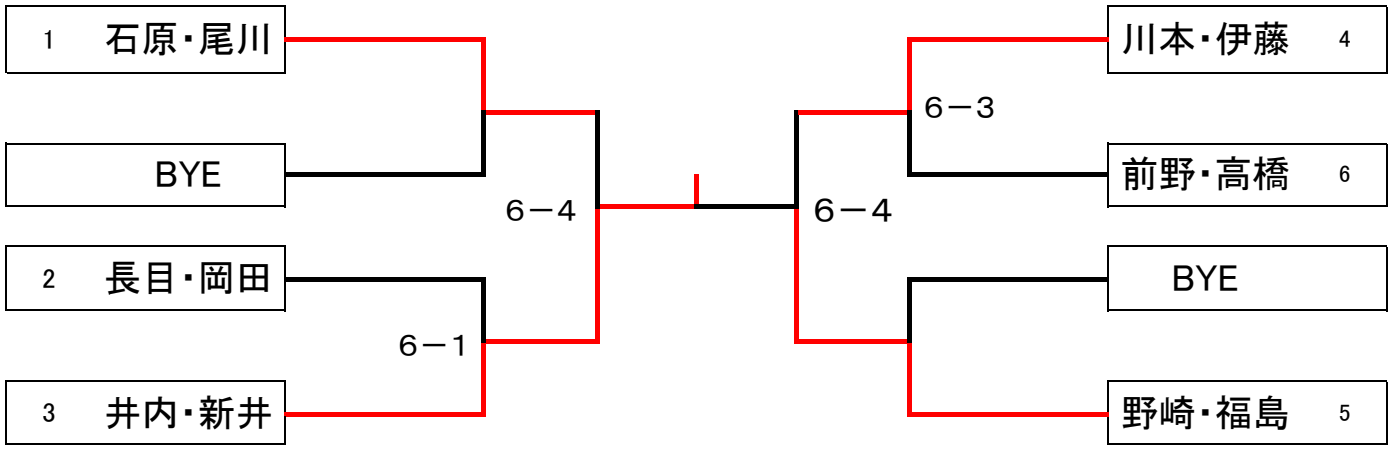

3位トーナメント

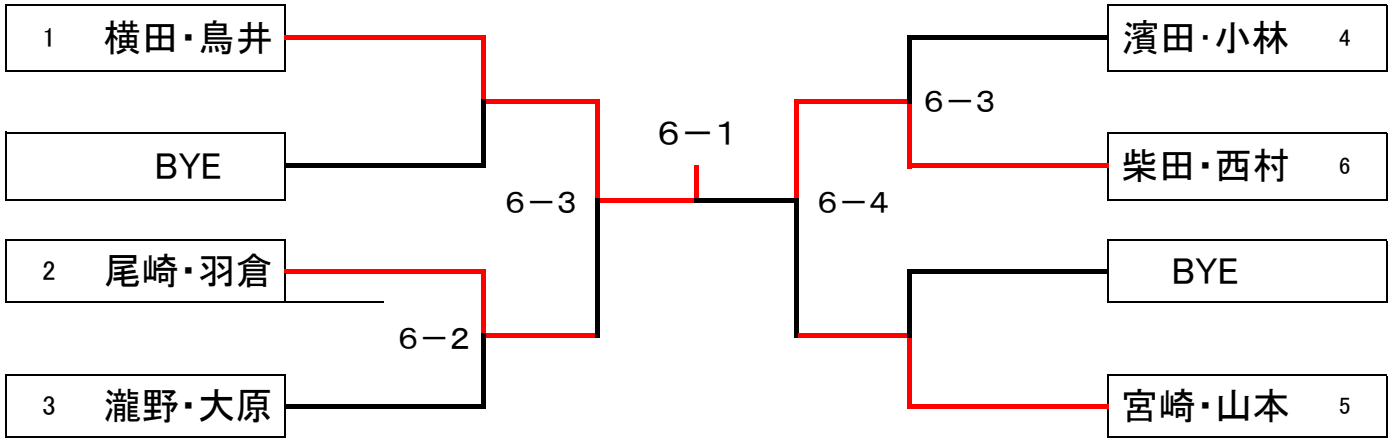

シューズ争奪!!ＢＣ級女子ダブルス　２／７（火）

	Aブロック			1	2	3	順位
D8/H9	1	黒澤・土井	ロイヤルヒル’８１TC		6−2	3−6	1
d4/H12	2	瀧野・大原	ユニバー神戸	2−6		6−3	3
H11/H	3	長目・岡田	香枦園・宝塚パブリックローン	6−3	3−6		2

	Dブロック			1	2	3	順位
D3D1	1	小林・増田	三木ロイヤル・神出わくわく		6−3	6−2	1
H4/H6	2	尾崎・羽倉	ユニバー神戸	3−6		1−6	3
D12/h7	3	野崎・福嶌	ロイヤルヒルTC・TS	2−6	6−1		2

	Bブロック			1	2	3	順位
H8/C4	1	横田・鳥井	ユニバー神戸		2−6	2−6	3
D5D11	2	西川・恩田	神出わくわく・ロイヤルヒル８１ＴＳ	6−2		6−0	1
C1/C9	3	石原・尾川	ドライブBB・三木ロイヤル	6−2	0−6		2

	Eブロック			1	2	3	順位
H1/H2	1	新井・井内	ユニバー神戸		3−6	6−2	2
C2/C11		景山・遠藤	星和高原	6−3		4−6	1
D6/C5	3	宮崎・山本	ロイヤルヒル’81TC	2−6	6−4		3

	Cブロック			1	2	3	順位
D7/H5	1	柴田・西村	ユニバー神戸		4−6	5−6	3
D9/C6	2	川本・伊藤	ロイヤルヒル’81TC	6−4		0−6	2
D10/C	3	大塚・上村	ノア加古川・トップラン	6−5	6−0		1

	Fブロック			1	2	3	順位
H10/C	1	山崎・高田	三木ロイヤル・書写TC		6−5	6−5	1
C3/C1	2	前野・高橋	ユニバー神戸	5−6		6−1	2
H3/C8	3	濱田・小林	ドライブBB・トップラン	5−6	1−6		3

３人リーグ試合進行順	
１試合目	２ＶＳ３
２試合目	１試合目敗者ＶＳ１
３試合目	１試合目勝者ＶＳ１

試合情報

２月２８日（火）
お肉ＢＣ級キャンセル待ちです。3月6日シューズBC女子ダブルス受付中

《注意事項》

①予選リーグは6ゲーム先取、本戦は1セットマッチ、共にノーアドバンテージです。
②試合はセルフジャッジで行ってください。
③試合前の練習はサービス４本のみです。
④試合結果は勝者がボールを持って本部までスコアを知らせに来てください。
●３人リーグ　①勝率　②得失ゲーム差　③抽選
⑤試合中の怪我、事故に関しましては応急処置はいたしますが、
⑥その後の責任につきましては負いかねますので悪しからずご了承ください。
スタートが遅れたため本戦トーナメントは1位アップのチームのみです。
下位トーナメントも行います

表記時間の15分前に集合してください

ROYAL HILL '81 TENNIS CLUB

Tennis Street for all players