1位トーナメント

H24　1．17　CD団体戦

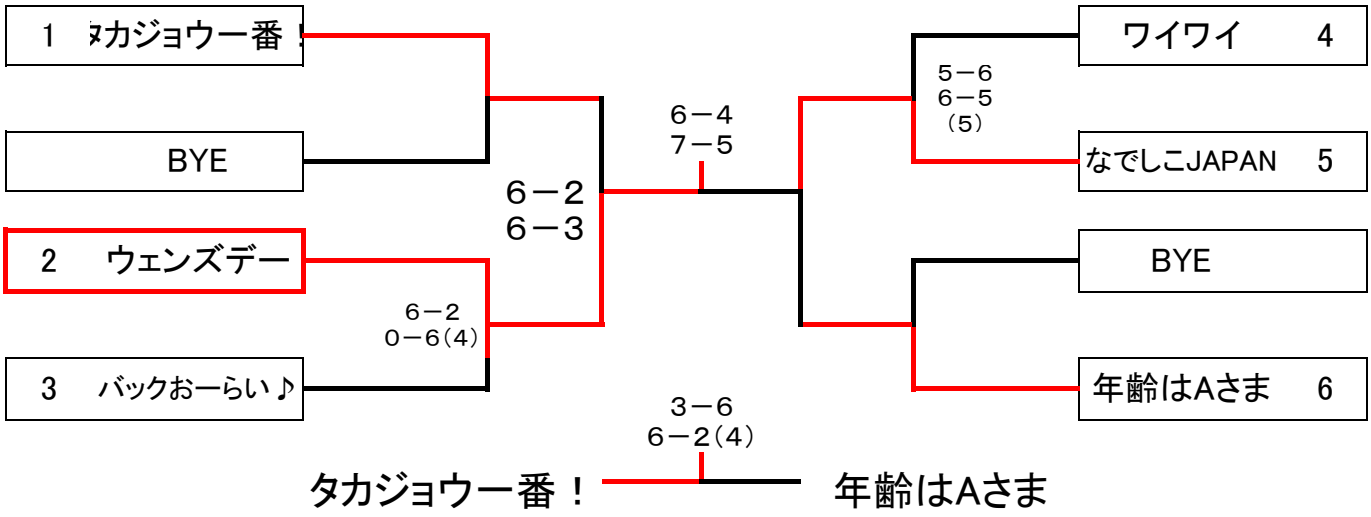

2位トーナメント

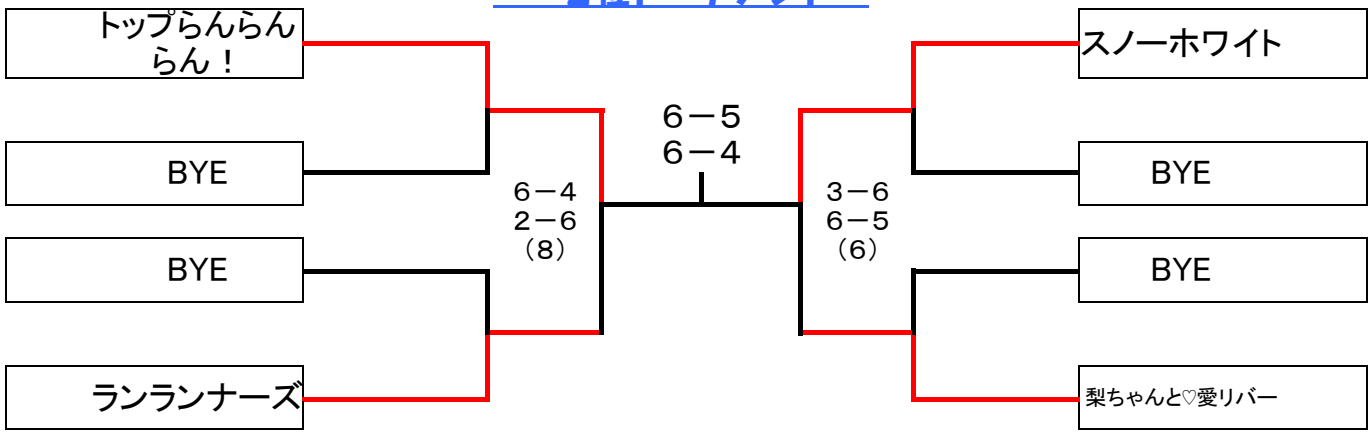

優勝　ウェンズデー

ロイヤルヒル'81TC　鍋つき！CD級女子ダブルス団体戦　24／1／17(火)

		Aブロック		1	2	3	4	順位
9:30	1	トップらんらんらん！	奥田・堺・風間・谷山		6-3 0-6 (7)	6-4 1-6 (3)		3
9:30	2	ワイワイ	増田・伊原・白瀬・清川	3-6 6-0 (7)			3-6 6-5	2
9:30	3	スノーホワイト	松村・筒井・西村・福井	4-6 6-1 (3)			2-6 6-5 (2)	4
9:30	4	バックおーらい♪	中村･石原・丹田・中根		6-3 6-5	6-2 5-6 (2)		1

		Bブロック		1	2	3	順位
10:30	1	なでしこJAPAN	平田・荒川・原・菊繁		2-6 6-4 (5)	2－6 6－3 （8）	2
9:30	2	梨ちゃんと♡愛リバー	滝原・梨原・藤原・菊谷	6-2 4-6 (5))		0-6 1-6	3
9:30	3	ウェンズデー	奥田・鍛冶田・河野・中居	6－2 3－6 （8）	6-0 6-1		1

		Cブロック		1	2	3	順位
10:30	1	タカジョウ一番！	松田・奥原・斎藤・丸尾		4－6 6－1 （4）	6－4 4－6 （5）	1
9:30	2	年齢はAさま	小畑・大西・木村・山本	6－4 1－6 （4）		6-2 2-6 (3))	2
9:30	3	ランランランナーズ	宮本・中安・河野・縄稚	4-6 6-4 (5)	2-6 6-2 (3)		3

ロイヤルヒル'81TC　鍋つき！CD級女子ダブルス団体戦

Aブロック			1	2	3	4	5	6	7	8	9	10	11
1	トップらんらんらん！	奥田・堺・風間・谷山											
2	ワイワイ	増田・伊原・白瀬・清川											
3	スノーホワイト	松村・筒井・西村・福井											
4	バックおーらい♪	中村･石原・丹田・中根											
1	なでしこJAPAN	平田・荒川・原・菊繁											
2	梨ちゃんと♡愛リバー	滝原・梨原・藤原・菊谷											
3	ウェンズデー	奥田・鍛冶田・河野・中居											
1	タカジョウ一番！	松田・奥原・斎藤・丸尾											
2	年齢はAさま	小畑・大西・木村・山本											
3	ランランランナーズ	宮本・中安・河野・縄稚											