ロイヤルヒル81TC　鍋つき！BC級女子ダブルス団体戦　11／11／29(火)

		Aブロック		1	2	3	4	順位
9:30	1	オコシテ	小林・長田・磯・増田		2－0 （6－26－0）	2－0 （6－06－1）		UP
9:30	2	天然素材良品？	星野・福富・西川・栗原	0－2 （2－60－6）			0－2 （0－63－6）	下位
9:30	3	ランランランナーズパートⅡ	河野・宮本・縄稚・足立	0－2 （0－61－6）			0－2 （0－60－6）	下位
9:30	4	こまったこまったこまどり姉妹	黒澤・土井・浜床・黒川		2－0 （6－06－3）	2－0 （6－06－0）		UP

		Bブロック		1	2	3	4	順位
10:00	1	ピーナッツ	三好・酒井・大本・新井		2－1 5－66－5 （5）	0－2 （2－61－6）		下位
10:00	2	離宮ドンネ	新開・藤本・津田・石田	1－2 6－55－6 （5）			2－1 6－55－6 （2）	UP
10:00	3	崖っぷちSisters	森川・里見・大澤・鶴見	2－0 （6－26－1）			1－2 6－24－6 （2）	UP
10:00	4	城崎温泉でほろ酔い	宮崎・渋谷・中山・松下		1－2 6－55－6 （2）	2－1 6－24－6 （2）		下位

		Cブロック		1	2	3	順位
10:30	1	が:んばるよん☆	篠崎・西川・大塚・亀田		2－0 （6－56－2）	2－0 6－46－5）	1
9:30	2	らん＊Ｅｐ１	梶原・吉田・杉本・宮田	0－2 （5－62－6）		2－0 （6－16－4）	2
9:30	3	オヴァンゲリオン	伊藤・前野・石原・中村	0－2 （4－65－6）	0－2 （1－64－6）		3

1位トーナメント

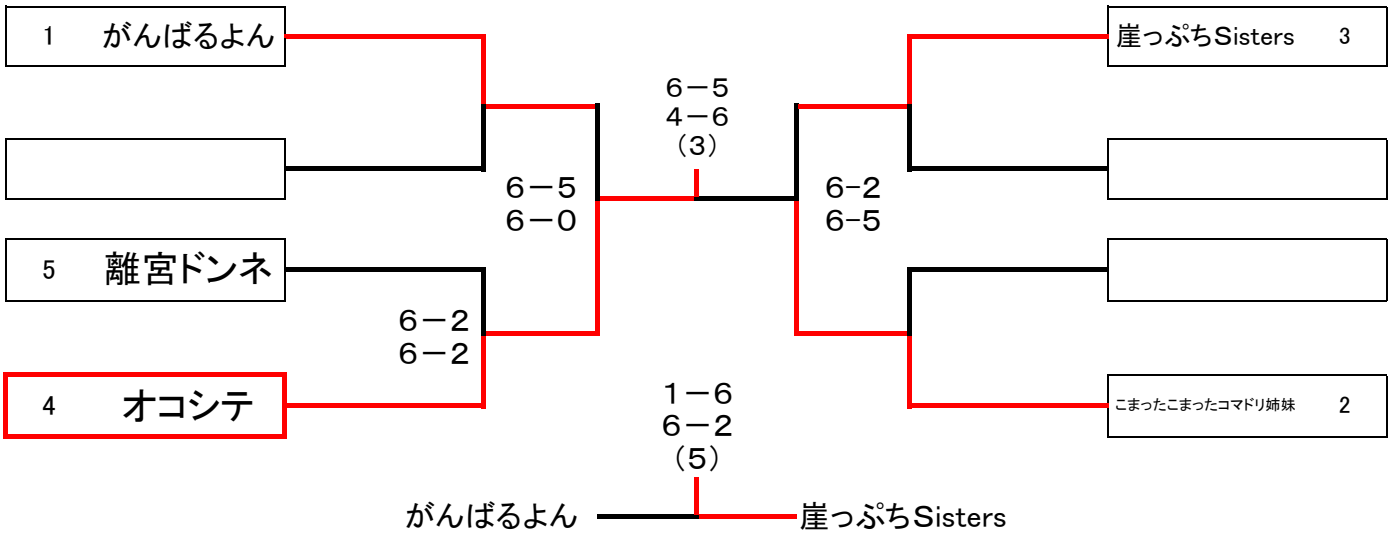

2位トーナメント

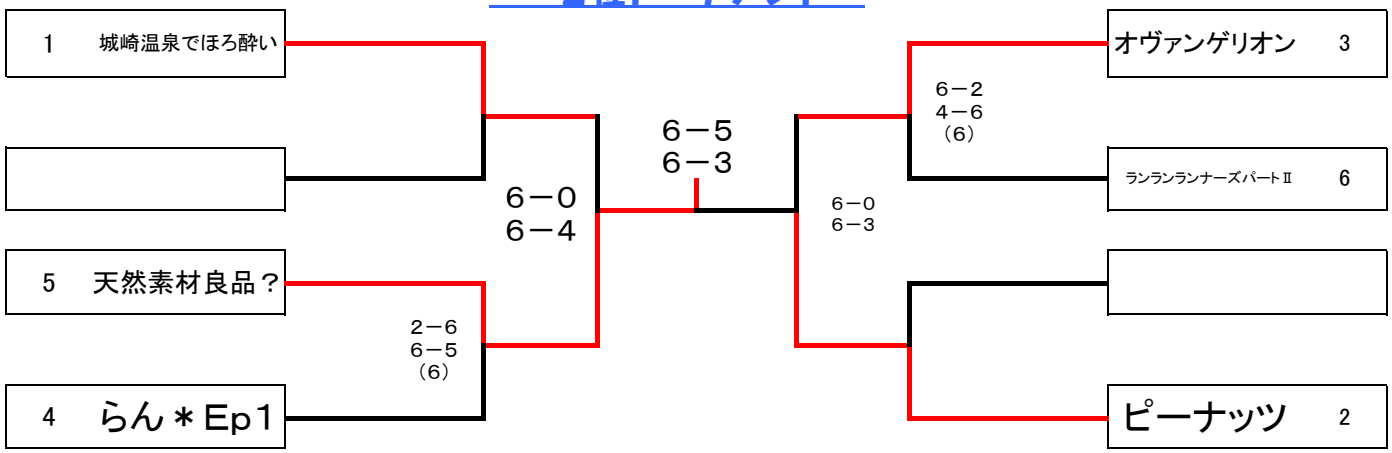

準優勝　こまったこまったコマドリ姉妹

優勝　オコシテ

おしゃれ大賞　オヴァンゲリオン

ロイヤルヒル81TC　鍋つき！BC級女子ダブルス団体戦　11／11／29(火)

Aブロック			1	2	3	4	5	6	7	8	9	10	11
1	オコシテ	小林・長田・磯・増田											
2	天然素材良品？	星野・福富・西川・栗原											
3	ランランランナーズパートⅡ	河野・宮本・縄稚・足立											
4	こまったこまったこまどり姉妹	黒澤・土井・浜床・黒川											
1	ピーナッツ	三好・酒井・大本・新井											
2	離宮ドンネ	新開・藤本・津田・石田											
3	崖っぷちSisters	森川・里見・大澤・鶴見											
4	城崎温泉でほろ酔い	宮崎・渋谷・中山・松下											
1	が:んばるよん☆	篠崎・西川・大塚・亀田											
2	らん＊Ｅｐ１	梶原・吉田・杉本・宮田											
3	オヴァンゲリオン	伊藤・前野・石原・中村											