HEAD　REBELS CHALLENGE2011　兵庫地区予選大会

IN　ROYALHILL`81TENNISCLUB

9月18日～19日

9月19日

9時集合

12歳以下男子シングルス

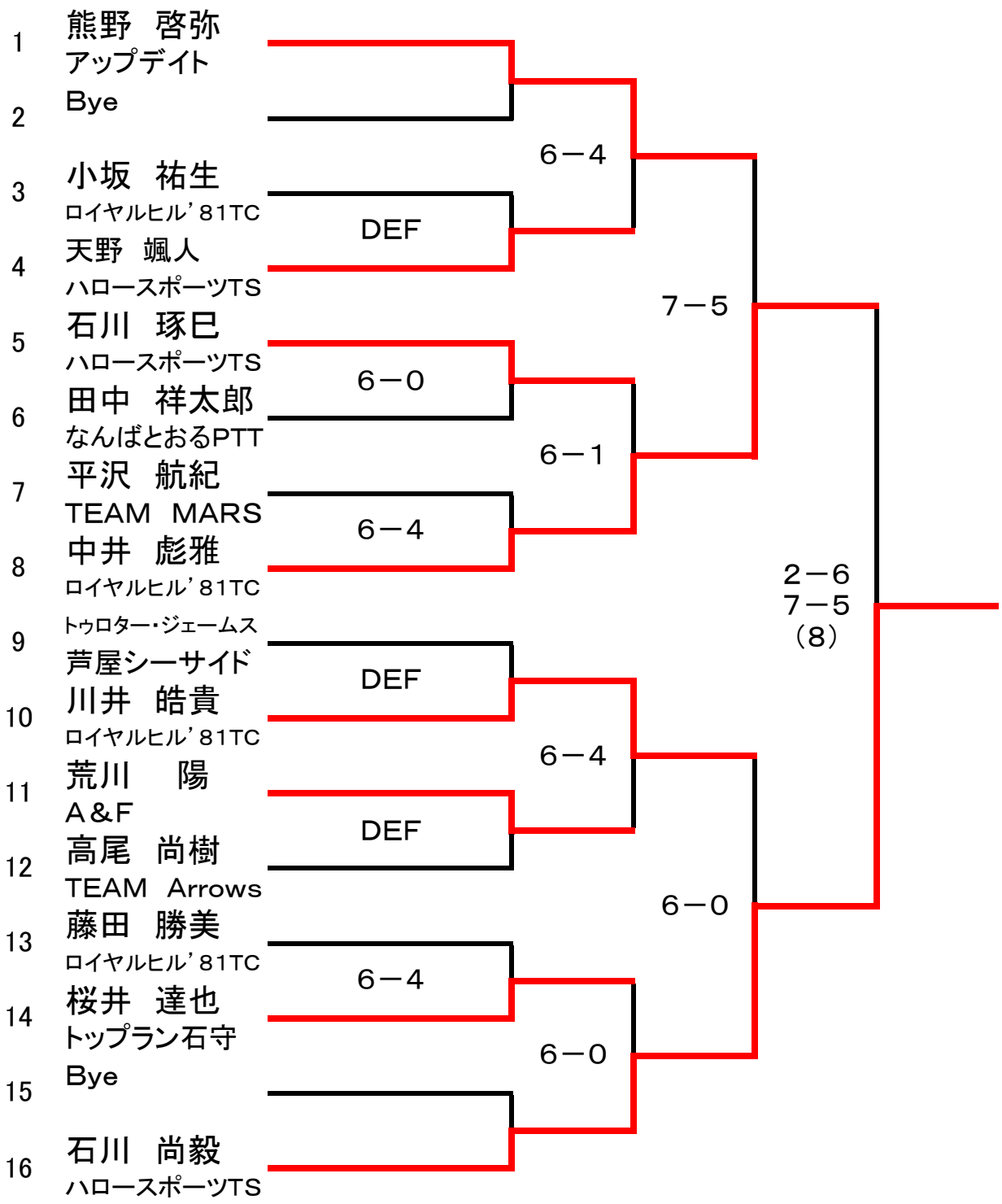

HEAD REBELS CHALLENGE2011　兵庫地区予選大会

IN　ROYALHILL`81TENNISCLUB
9月18日～19日

9月18日
9時集合

１２歳以下女子シングルス

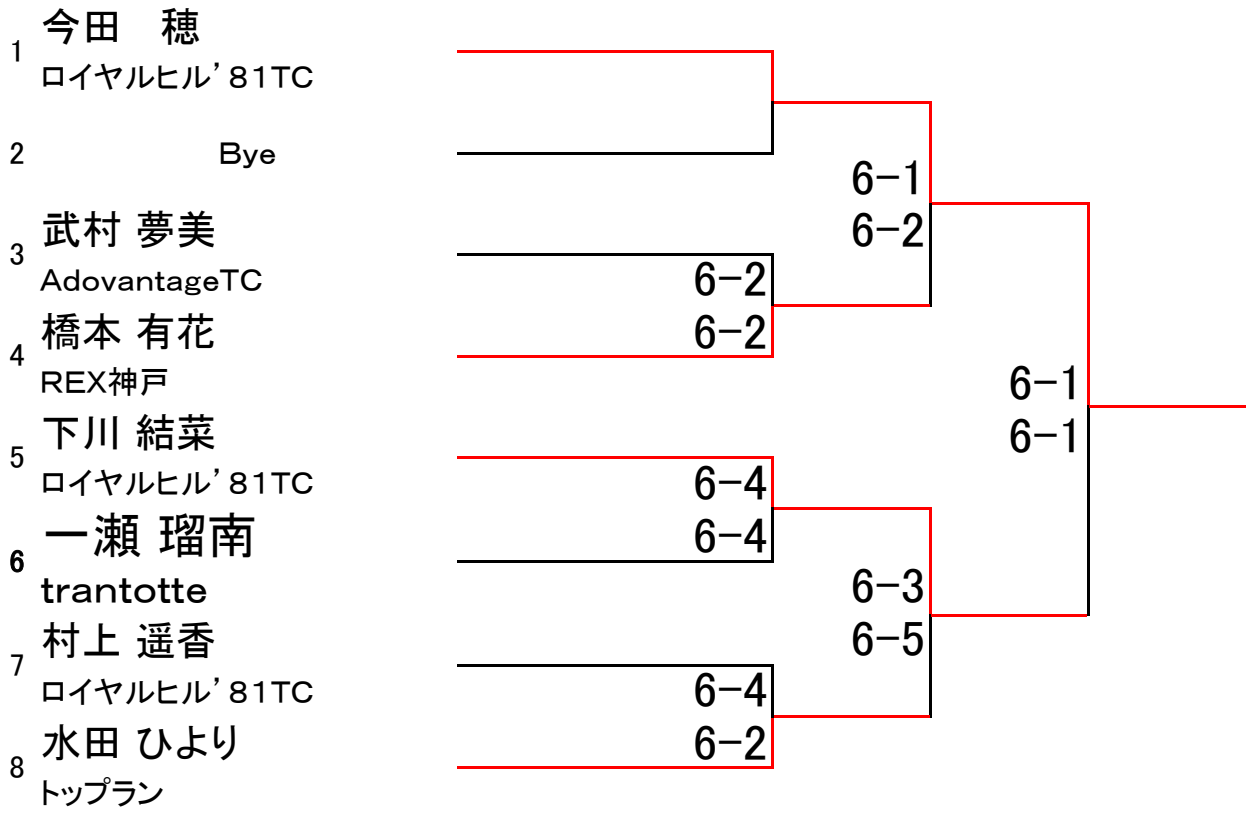

HEAD　REBELS CHALLENGE2011　兵庫地区予選大会

IN　ROYALHILL`81TENNISCLUB
９月１８日～１９日

９月19日
<u>９時集合</u>

１４歳以下男子シングルス

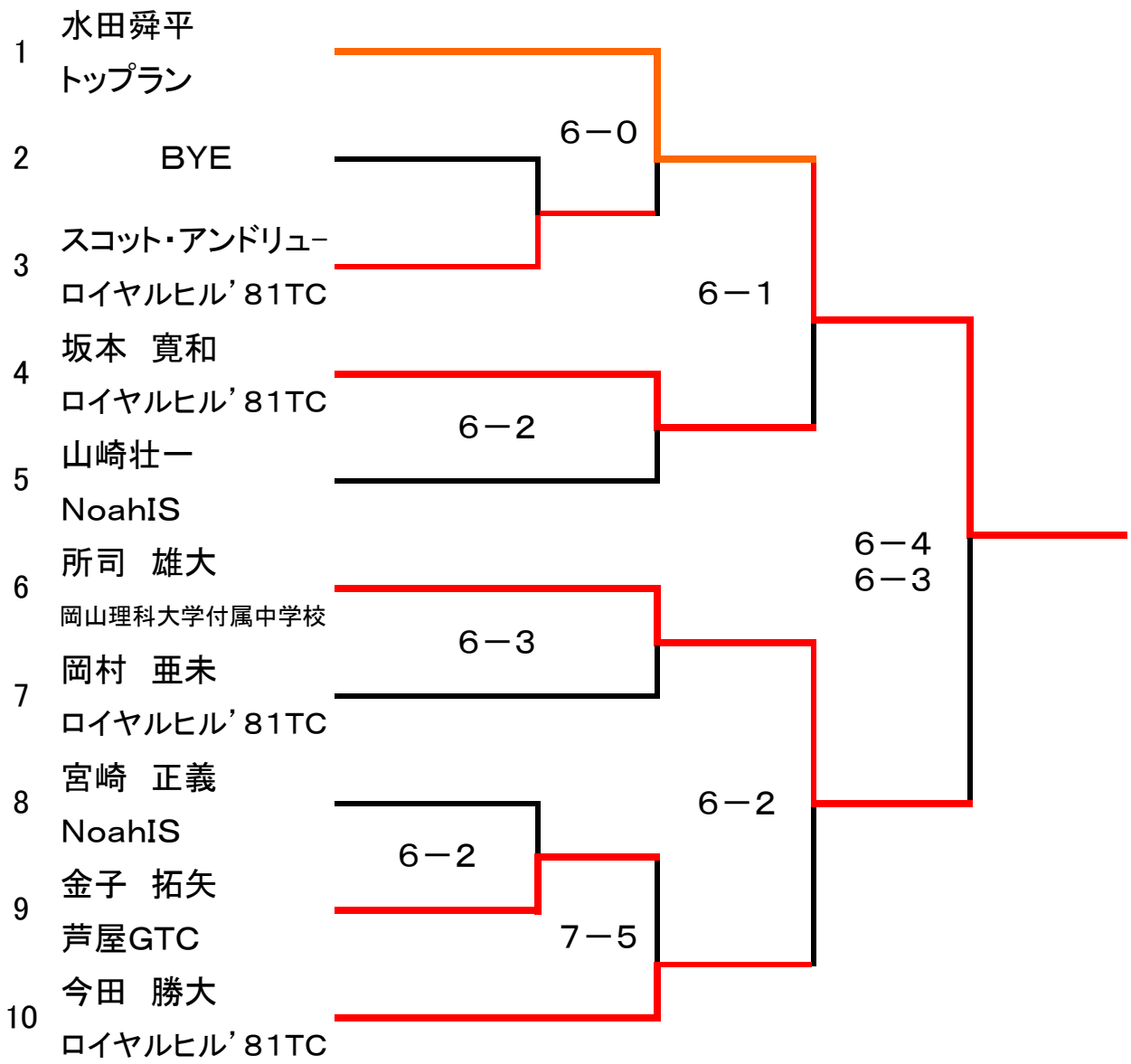

HEAD　REBELS CHALLENGE2011　兵庫地区予選大会

IN　ROYALHILL`81TENNISCLUB

９月１８日～１９日

９月18日

１４歳以下女子シングルス

<u>９時集合</u>

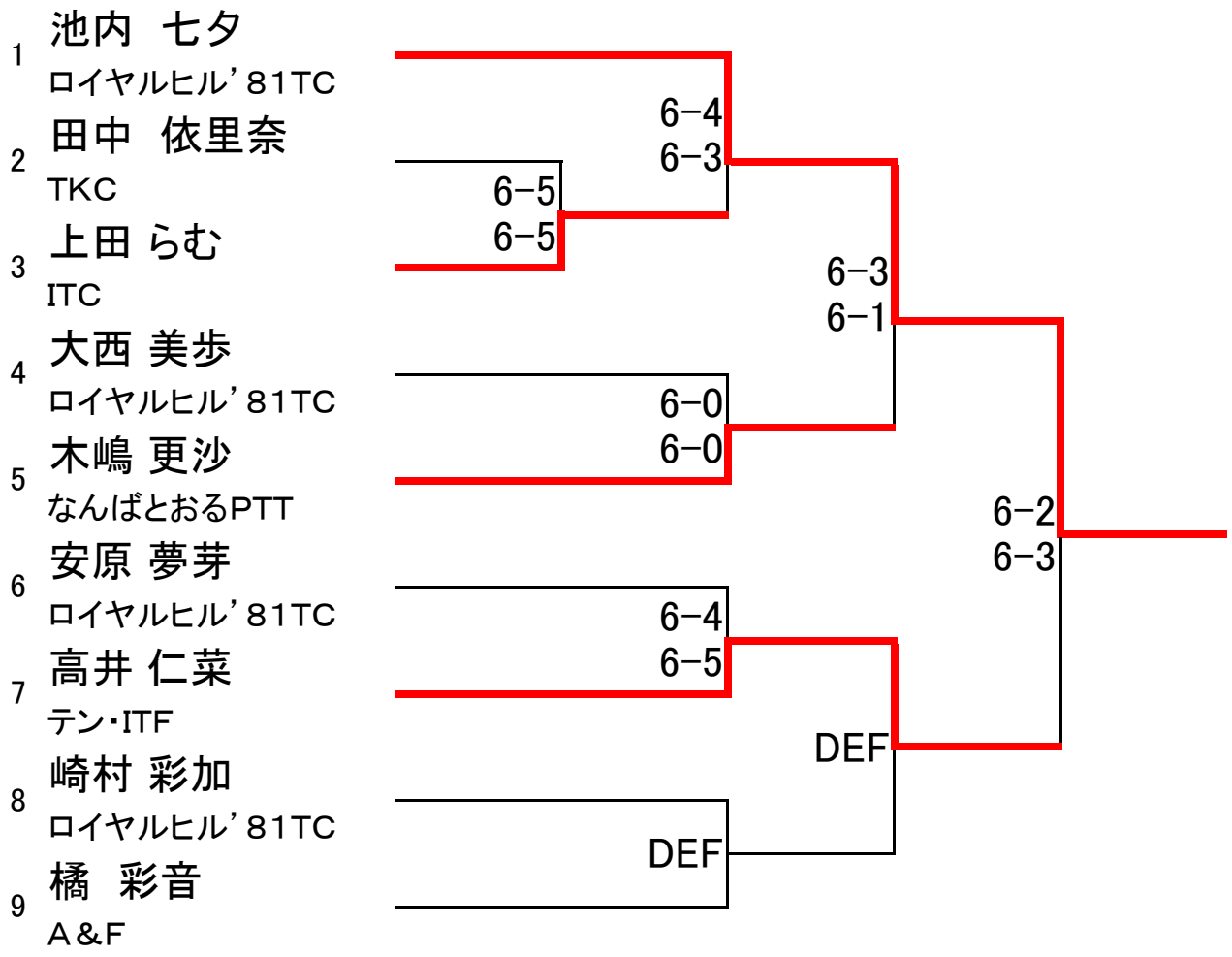

HEAD　REBELS CHALLENGE2011　兵庫地区予選大会

IN　ROYALHILL`81TENNISCLUB
９月１８日～１９日

９月19日
<u>９時集合</u>

U１６男子シングルス

		1	2	3	
1	高田直幸 ロイヤルヒル’81TC		１－６ ３－６	６－１ ６－２	
2	山岸大悟 DAI	６－１ ６－３		６－４ ５－６ （３）	優勝
3	藤井航大 TeamK	１－６ ２－６	４－６ ６－５ （３）		

HEAD　REBELS CHALLENGE2011　兵庫地区予選大会

IN　ROYALHILL`81TENNISCLUB
9月18日～19日

9月18日
9時集合

16歳以下女子シングルス

1 田畑 真奈美
ロイヤルヒル’81TC

2 宮崎 翔子
フリー

3 今村　南
Wacs

4 栗本 麻奈
ロイヤルヒル’81TC

5 釜江 玲奈
ロイヤルヒル’81TC

6 上田 莉奈
ITC

7 村上 瑠奈
ロイヤルヒル’81TC
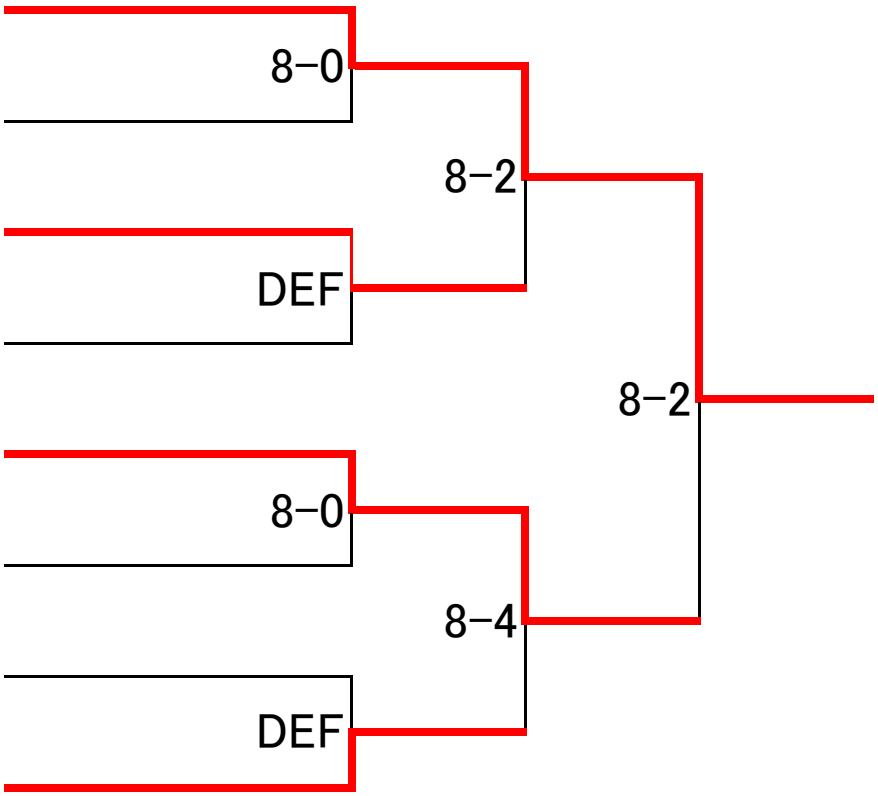
8 増井 菜裕
ロイヤルヒル’81TC