## 1位トーナメント

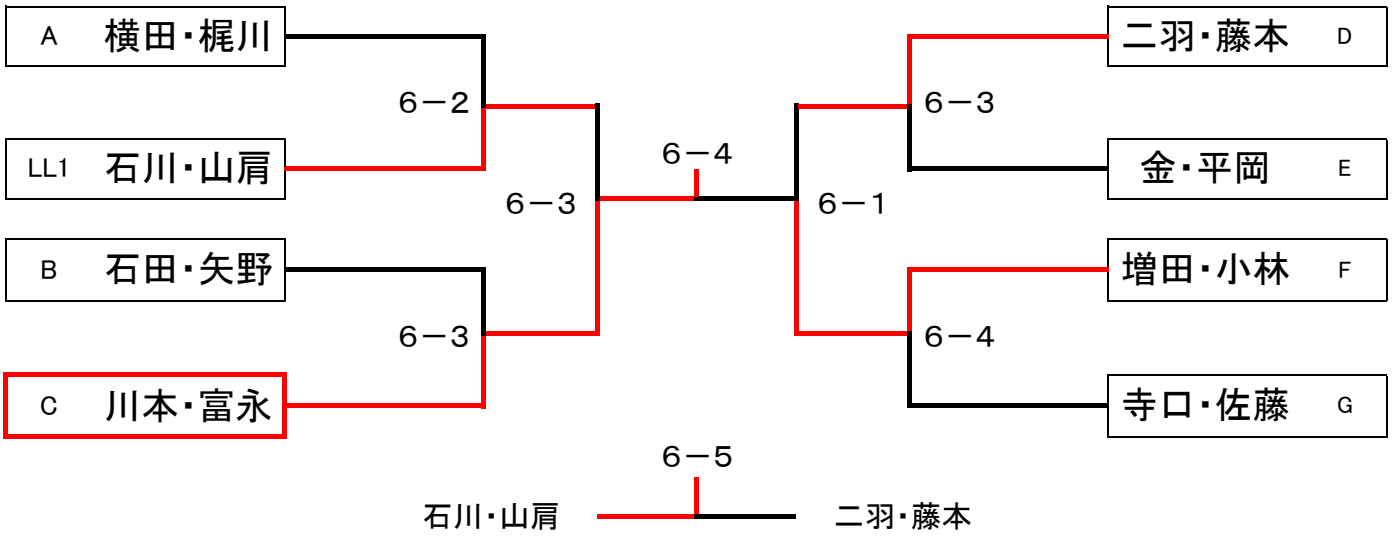


6－5

石川・山肩 ― 二羽・藤本

## 2位トーナメント

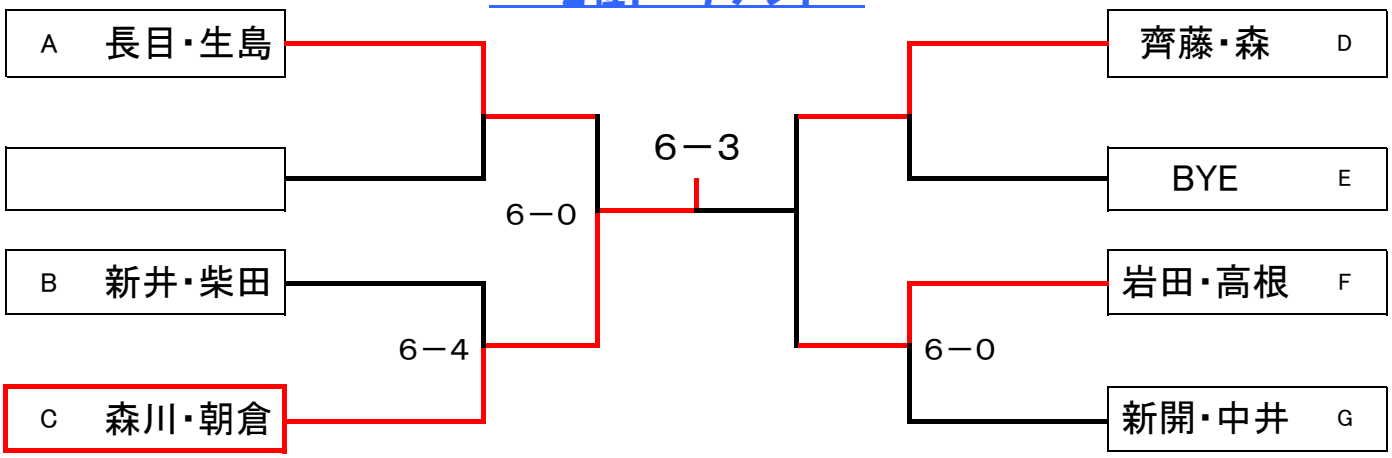


## 3位トーナメント

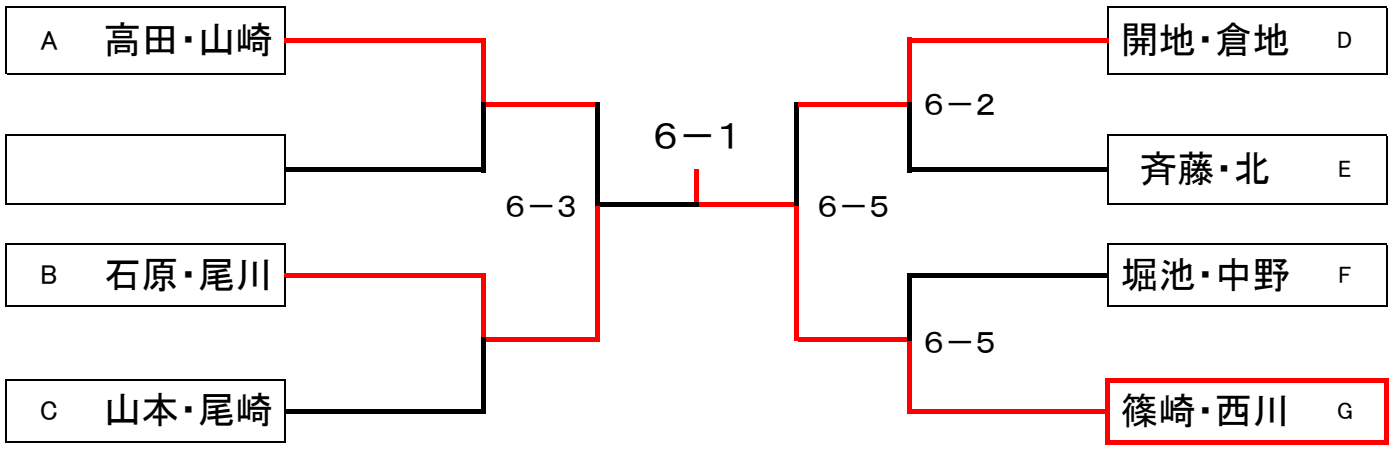

# DIADORAカップ　ＢＣ級女子ダブルス　７／１２（火）

| | Aブロック | | | 1 | 2 | 3 | 順位 |
|---|---|---|---|---|---|---|---|
| 25・1 | 1 | 横田・梶川 | ユニバー神戸 | | 6－2 | 6－1 | 1 |
| 3・6 | 2 | 長目・生島 | 香櫨園TC・テニスプラザ尼崎 | 2－6 | | 6－2 | 2 |
| 19・35 | 3 | 高田・山崎 | 書写TC・三木ロイヤル | 1－6 | 2－6 | | 3 |

| | Bブロック | | | 1 | 2 | 3 | 順位 |
|---|---|---|---|---|---|---|---|
| 18・34 | 1 | 新井・柴田 | ユニバー神戸 | | 4－6 | 6－5 | 2 |
| 14・10 | 2 | 石田・矢野 | すま離宮 | 6－4 | | 6－1 | 1 |
| 41・16 | 3 | 石原・尾川 | DRIVE.BB・三木ロイヤル | 5－6 | 1－6 | | 3 |

| | Cブロック | | | 1 | 2 | 3 | 順位 |
|---|---|---|---|---|---|---|---|
| 4・36 | 1 | 川本・富永 | ロイヤルヒル'81TC | | 6－3 | 6－1 | 1 |
| 33・24 | 2 | 山本・尾崎 | ユニバー神戸 | 3－6 | | 1－6 | 3 |
| 2・11 | 3 | 森川・朝倉 | 書写TC・ノア姫路 | 1－6 | 6－1 | | 2 |

| | | Dブロック | | | 2 | 3 | 順位 | |
|---|---|---|---|---|---|---|---|---|
| 5・12 | 1 | 二羽・藤本 | 神出わくわく | | 6－3 | 6－1 | 1 | |
| 0　28・3 | 2 | 齊藤・森 | ユニバー神戸 | 3－6 | | 6－2 | 2 | 1 |
| 8・9 | 3 | 開地・倉地 | フリー | 1－6 | 2－6 | | 3 | |

| | | Eブロック | | 1 | 2 | 3 | 順位 | |
|---|---|---|---|---|---|---|---|---|
| -1　6・20 | 1 | 石川・山肩 | RITS・ロイヤルヒル'81TC | | 3－6 | 6－1 | 2 | 2 |
| 27・29 | 2 | 金・平岡 | ユニバー神戸 | 6－3 | | 5－6 | 1 | 2 |
| 17・30 | 3 | 斉藤・北 | すま離宮・REX神戸 | 1－6 | 6－5 | | 3 | -4 |

| | | Fブロック | | 1 | 2 | 3 | 順位 | |
|---|---|---|---|---|---|---|---|---|
| 38・39 | 1 | 増田・小林 | 神出わくわく・三木ロイヤル | | 6－0 | 6－1 | 1 | |
| 23・22 | 2 | 堀池・中野 | ユニバー神戸 | 0－6 | | 2－6 | 3 | |
| 0　7・21 | 3 | 岩田・高根 | KG.miracle | 1－6 | 6－2 | | 2 | -1 |

| | | Gブロック | | 1 | 2 | 3 | 順位 | |
|---|---|---|---|---|---|---|---|---|
| 31・40 | 1 | 篠崎・西川 | TC三田 | | 4－6 | 4－6 | 3 | |
| -4　42・37 | 2 | 新開・中井 | すま離宮・フリー | 6－4 | | 2－6 | 2 | -2 |
| 15・13 | 3 | 寺口・佐藤 | 神出わくわくTS・松ヶ丘 | 6－4 | 6－2 | | 1 | |

**リドローがありました。ご確認ください。**

予選リーグは6ゲーム先取、順位別トーナメント1セットマッチ、ノーアド

リーグアップはリーグの1位7チームと2位の得失点上位者を1チームラッキールーザー

今の試合

控え１

| ３人リーグ試合進行順 | |
|---|---|
| １試合目 | ２ＶＳ３ |
| ２試合目 | １試合目敗者ＶＳ１ |
| ３試合目 | １試合目勝者ＶＳ１ |

試合情報

８月９日（火）　ＢＣ級女子ダブルス
受付中

《注意事項》

1　予選リーグは6ゲーム先取、順位別トーナメント1セットマッチ、ノーアドバンテージです。
2　試合はセルフジャッジで行ってください。
3　試合前の練習はサービス４本のみです。
4　試合結果は勝者がボールを持って本部までスコアを知らせに来てください。
5　●３人リーグ
　①勝率　②得失ゲーム差　③抽選
6　試合中の怪我、事故に関しましては応急処置はいたしますが、
　その後の責任につきましては負いかねますので悪しからずご了承ください。

リーグアップはリーグの1位7チームと2位の得失点上位者を1チームラッキールーザーとします。

今の試合

控え１