2011/2/22CD級

1位トーナメント

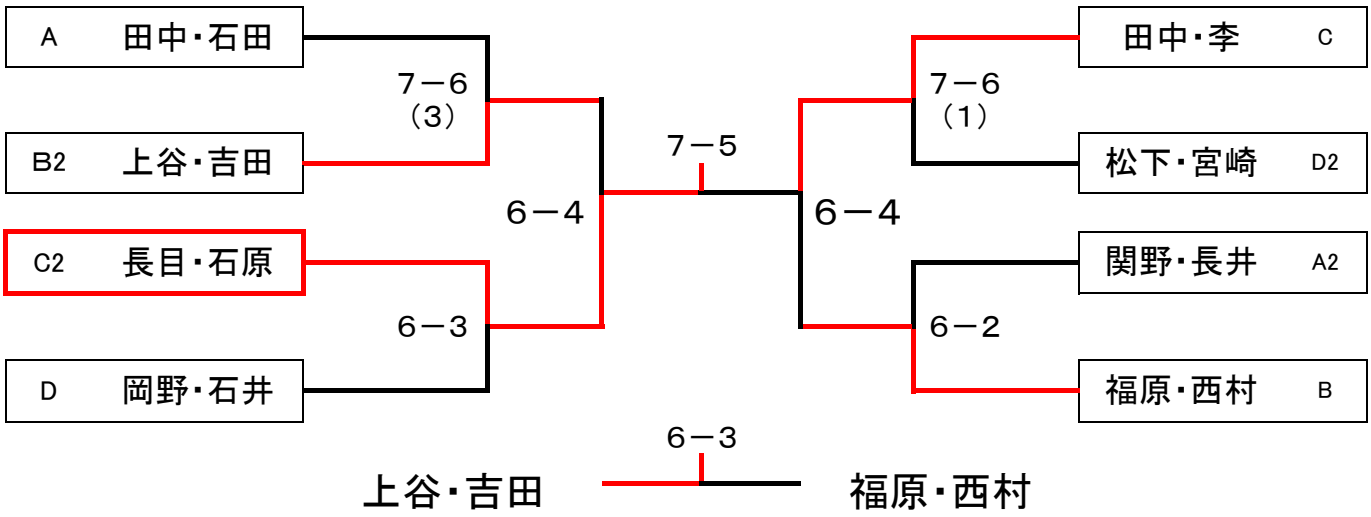

2位トーナメント

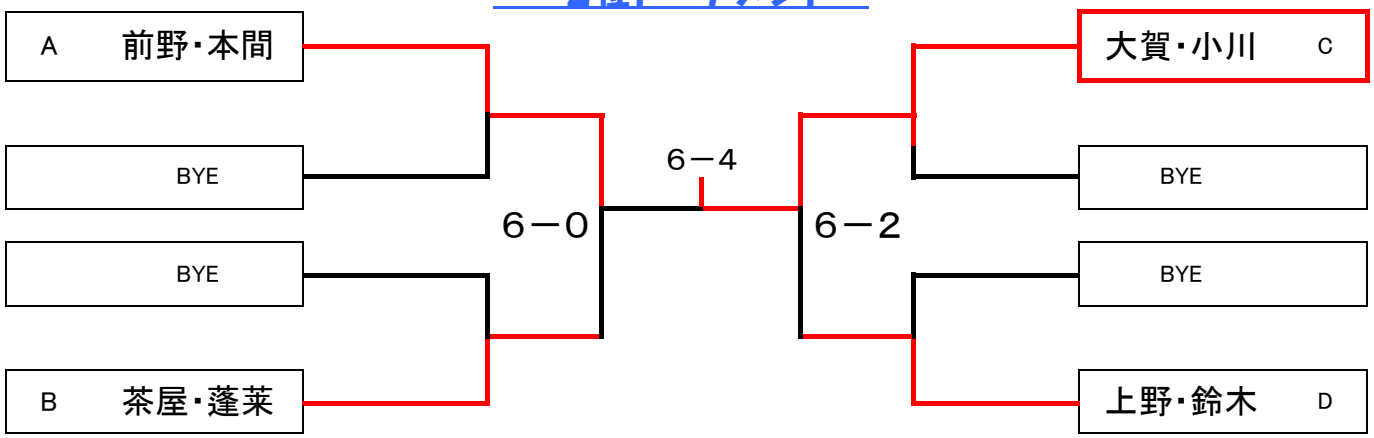

3位トーナメント

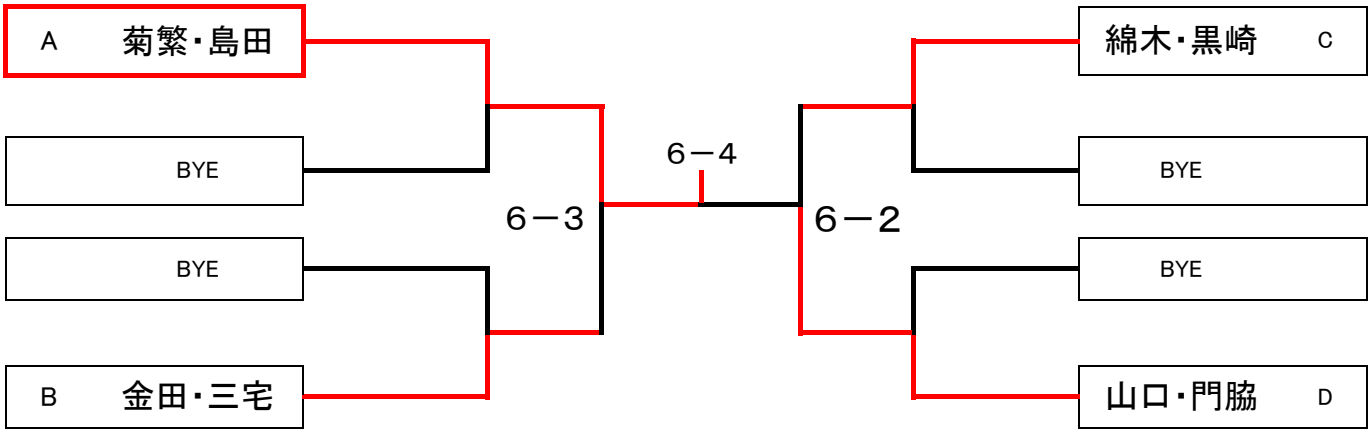

ＰＲＩＮＣＥカップ　ＣＤ級女子ダブルス　２／２２（火）

	Aブロック　Dコート			1	2	3	4	順位
9:30	1	田中・石田	須磨離宮ＴＣ		６－０	６－２		1位
9:30	2	前野・本間	ユニバー神戸	０－６			６－４	3位
10:00	3	菊繁・島田	西神ＴＧ	２－６			２－６	4位
10:00	4	関野・長井	ＴＥＡＭＭＡＲＳ・アーバン六甲		４－６	６－２		2位

	Cブロック　Fコート			1	2	3	4	順位
9:30	1	大賀・小川	人丸ＴＣ		６－３	２－６		3位
9:30	2	綿木・黒崎	須磨離宮ＴＣ	３－６			２－６	4位
10:00	3	田中・李	城山ＴＳ	６－２			６－５	1位
10:00	4	長目・石原	香枦園ＴＳ		６－２	５－６		2位

	Bブロック　Eコート			1	2	3	4	順位
9:30	1	福原・西村	フリー		６－２	６－１		1位
9:30	2	金田・三宅	フリー	２－６			３－６	4位
10:00	3	茶屋・蓬莱	トップラン・協同学苑	１－６			６－４	3位
10:00	4	上谷・吉田	ＴＣ三田		６－３	４－６		2位

	Dブロック　Gコート			1	2	3	4	順位
9:30	1	松下・宮崎	三木ロイヤル		６－４	４－６		2位
9:30	2	上野・鈴木	フリー	４－６			６－１	3位
10:00	3	岡野・石井	ＩＴＣ西神	６－４			６－５	1位
10:00	4	山口・門脇	ＩＴＣ名谷・ユニバー神戸		１－６	５－６		4位

表記時間の15分前にお集まりください

リーグの1位と2位が本戦アップとなります。

４人リーグ試合進行順	
1試合目	１ ＶＳ ２
2試合目	３ ＶＳ ４
3試合目	１ ＶＳ ３
4試合目	２ ＶＳ ４

試合情報
３月２２日（火） ＣＤ級女子ダブルス 受付中

《注意事項》

1. 予選リーグ6ゲーム先取、順位別トーナメント1セットマッチ、予選、順位別共にノーアドバンテージです
2. 試合はセルフジャッジで行ってください。
3. 試合前の練習はサービス４本のみです。
4. 試合結果は勝者がボールを持って本部までスコアを知らせに来てください。
5. 予選リーグの後順位別トーナメントに移ります。リーグ戦の順位決定は
   ①勝率　②同勝率者同士の直接対決
   ③得失ゲーム
   ④得失ゲーム率上位者による直接対決
6. 試合中の怪我、事故に関しましては、応急処置はいたしますが、
   その後の責任につきましては負いかねますので悪しからずご了承ください。